

ประกาศเทศบาลตำบลศรีสุนทร

เรื่อง ประกวดราคาจ้างก่อสร้างก่อสร้างถนนคสล.พร้อมคูระบายน้ำคสล.รูปตัวยูมีฝาปิดซอยชีเลื้อย ๒ หมู่ที่ ๔ ด้วยวิธีประกวดราคาอิเล็กทรอนิกส์ (e-bidding)

เทศบาลตำบลศรีสุนทร มีความประสงค์จะ ประกวดราคาจ้างก่อสร้างก่อสร้างถนนคสล.พร้อมคูระบายน้ำคสล.รูปตัวยูมีฝาปิดซอยชีเลื้อย ๒ หมู่ที่ ๔ ด้วยวิธีประกวดราคาอิเล็กทรอนิกส์ (e-bidding) ราคากลางของงานก่อสร้างในการประกวดราคาครั้งนี้เป็นเงินทั้งสิ้น ๒,๖๓๖,๘๖๔.๒๓ บาท (สองล้านหกแสนสามหมื่นหกพันแปดร้อยหกสิบสี่บาทยี่สิบสามสตางค์)

ผู้ยื่นข้อเสนอจะต้องมีคุณสมบัติ ดังต่อไปนี้

๑. มีความสามารถตามกฎหมาย

๒. ไม่เป็นบุคคลล้มละลาย

๓. ไม่อยู่ระหว่างเลิกกิจการ

๔. ไม่เป็นบุคคลซึ่งอยู่ระหว่างถูกระงับการยื่นข้อเสนอหรือทำสัญญากับหน่วยงานของรัฐไว้ชั่วคราวเนื่องจากเป็นผู้ที่ไม่ผ่านเกณฑ์การประเมินผลการปฏิบัติงานของผู้ประกอบการตามระเบียบที่รัฐมนตรีว่าการกระทรวงการคลังกำหนดตามที่ประกาศเผยแพร่ในระบบเครือข่ายสารสนเทศของกรมบัญชีกลาง

๕. ไม่เป็นบุคคลซึ่งถูกระบุชื่อไว้ในบัญชีรายชื่อผู้ทิ้งงานและได้แจ้งเวียนชื่อให้เป็นผู้ทิ้งงานของหน่วยงานของรัฐในระบบเครือข่ายสารสนเทศของกรมบัญชีกลาง ซึ่งรวมถึงนิติบุคคลที่ผู้ทิ้งงานเป็นหุ้นส่วนผู้จัดการ กรรมการผู้จัดการ ผู้บริหาร ผู้มีอำนาจในการดำเนินงานในกิจการของนิติบุคคลนั้นด้วย

๖. มีคุณสมบัติและไม่มีลักษณะต้องห้ามตามที่คณะกรรมการนโยบายการจัดซื้อจัดจ้างและการบริหารพัสดุภาครัฐกำหนดในราชกิจจานุเบกษา

๗. เป็นนิติบุคคลผู้มีอาชีพรับจ้างงานที่ประกวดราคาอิเล็กทรอนิกส์ดังกล่าว

๘. ไม่เป็นผู้มีผลประโยชน์ร่วมกันกับผู้ยื่นข้อเสนอราคารายอื่นที่เข้ายื่นข้อเสนอให้แก่เทศบาลตำบลศรีสุนทร ณ วันประกาศประกวดราคาอิเล็กทรอนิกส์ หรือไม่เป็นผู้กระทำการอันเป็นการขัดขวางการแข่งขันราคาอย่างเป็นธรรม ในการประกวดราคาอิเล็กทรอนิกส์ครั้งนี้

๙. ไม่เป็นผู้ได้รับเอกสิทธิ์หรือความคุ้มกัน ซึ่งอาจปฏิเสธไม่ยอมขึ้นศาลไทย เว้นแต่รัฐบาลของผู้ยื่นข้อเสนอได้มีคำสั่งให้สละเอกสิทธิ์และความคุ้มกันเช่นว่านั้น

๑๐. ผู้ยื่นข้อเสนอต้องมีผลงานก่อสร้างประเภทเดียวกันกับงานที่ประกวดราคาจ้างก่อสร้างในวงเงินไม่น้อยกว่า ๑,๐๕๐,๐๐๐.๐๐ บาท (หนึ่งล้านห้าหมื่นบาทถ้วน) และเป็นผลงานที่เป็นคู่สัญญาโดยตรงกับหน่วยงานของรัฐ หรือหน่วยงานเอกชนที่เทศบาลตำบลศรีสุนทรเชื่อถือ

ผู้ยื่นข้อเสนอที่เสนอราคาในรูปแบบของ "กิจการร่วมค้า" ต้องมีคุณสมบัติดังนี้

(๑) กรณีที่กิจการร่วมค้าได้จดทะเบียนเป็นนิติบุคคลใหม่ กิจการร่วมค้าจะต้องมีคุณสมบัติครบถ้วน

ตามเงื่อนไขที่กำหนดไว้ในเอกสารประกวดราคา และการเสนอราคาให้เสนอราคาในนาม "กิจการร่วมค้า" ส่วนคุณสมบัติด้านผลงานก่อสร้าง กิจการร่วมค้าดังกล่าวสามารถนำผลงานก่อสร้างของผู้เข้าร่วมค้ามาใช้แสดงเป็นผลงานก่อสร้างของกิจการร่วมค้าที่เข้าประกวดราคาได้

(๒) กรณีที่กิจการร่วมค้าไม่ได้จดทะเบียนเป็นนิติบุคคลใหม่ นิติบุคคลแต่ละนิติบุคคลที่เข้าร่วมค้าทุกรายจะต้องมีคุณสมบัติครบถ้วนตามเงื่อนไขที่กำหนดไว้ในเอกสารประกวดราคา เว้นแต่ในกรณีที่กิจการร่วมค้าได้มีข้อตกลงระหว่างผู้เข้าร่วมค้าเป็นลายลักษณ์อักษรกำหนดให้ผู้เข้าร่วมค้ารายใดรายหนึ่งเป็นผู้รับผิดชอบหลักในการเข้าเสนอราคากับหน่วยงานของรัฐ และแสดงหลักฐานดังกล่าวมาพร้อมการยื่นข้อเสนอประกวดราคาทางระบบจัดซื้อจัดจ้างภาครัฐด้วยอิเล็กทรอนิกส์ กิจการร่วมค้านั้นสามารถใช้ผลงานก่อสร้างของผู้เข้าร่วมค้าหลักรายเดียวเป็นผลงานก่อสร้างของกิจการร่วมค้าที่ยื่นข้อเสนอได้

ทั้งนี้ "กิจการร่วมค้าที่จดทะเบียนเป็นนิติบุคคลใหม่" หมายความว่า กิจการร่วมค้าที่จดทะเบียนเป็นนิติบุคคลต่อกรมพัฒนาธุรกิจการค้า กระทรวงพาณิชย์

๑๑. ผู้ยื่นข้อเสนอต้องลงทะเบียนในระบบจัดซื้อจัดจ้างภาครัฐด้วยอิเล็กทรอนิกส์ (Electronic Government Procurement : e - GP) ของกรมบัญชีกลาง

ผู้ยื่นข้อเสนอต้องยื่นข้อเสนอและเสนอราคาทางระบบจัดซื้อจัดจ้างภาครัฐด้วยอิเล็กทรอนิกส์ ในวันที่ ๖ สิงหาคม ๒๕๖๓ ระหว่างเวลา ๐๘.๓๐ น. ถึง ๑๖.๓๐ น.

ผู้สนใจสามารถขอซื้อเอกสารประกวดราคาด้วยอิเล็กทรอนิกส์ ในราคาชุดละ ๕๐๐.๐๐ บาท ผ่านทางระบบจัดซื้อจัดจ้างภาครัฐด้วยอิเล็กทรอนิกส์และชำระเงินผ่านทางธนาคาร ตั้งแต่วันที่ ๒๙ กรกฎาคม ๒๕๖๓ ถึงวันที่ ๕ สิงหาคม ๒๕๖๓ โดยดาวน์โหลดเอกสารผ่านทางระบบจัดซื้อจัดจ้างภาครัฐด้วยอิเล็กทรอนิกส์ ได้ภายหลังจากชำระเงินเป็นที่เรียบร้อยแล้วจนถึงก่อนวันเสนอราคา

ผู้สนใจสามารถดูรายละเอียดได้ที่เว็บไซต์ www.srisunthon.go.th หรือ www.gprocurement.go.th หรือสอบถามทางโทรศัพท์หมายเลข ๐๗๖๖๑๗๘๐๓-๔ ต่อ ๑๓ ในวันและเวลาราชการ

ประกาศ ณ วันที่ ๒๙ กรกฎาคม พ.ศ. ๒๕๖๓

(นายวรวุฒิ ทรงยศ)

นายกเทศมนตรีตำบลศรีสุนทร

หมายเหตุ ผู้ประกอบการสามารถจัดเตรียมเอกสารประกอบการเสนอราคา (เอกสารส่วนที่ ๑ และเอกสารส่วนที่ ๒) ในระบบ e-GP ได้ตั้งแต่วันที่ซื้อเอกสารจนถึงวันเสนอราคา



เอกสารประกวดราคาจ้างก่อสร้างด้วยการประกวดราคาอิเล็กทรอนิกส์ (e-bidding)

เลขที่ ๓๑/๒๕๖๓

การจ้างก่อสร้างก่อสร้างถนนคสล.พร้อมคูระบายน้ำคสล.รูปตัวยูมีฝาปิดซอยชีเลื้อย ๒ หมู่ที่ ๔

ตามประกาศ เทศบาลตำบลศรีสุนทร

ลงวันที่ ๒๙ กรกฎาคม ๒๕๖๓

เทศบาลตำบลศรีสุนทร ซึ่งต่อไปนี้เรียกว่า "เทศบาล" มีความประสงค์จะ ประกวดราคาจ้างก่อสร้าง ก่อสร้างถนนคสล.พร้อมคูระบายน้ำคสล.รูปตัวยูมีฝาปิดซอยชีเลื้อย ๒ หมู่ที่ ๔ ณ ซอยชีเลื้อย ๒ หมู่ที่ ๔ ตำบลศรีสุนทร อำเภอถลาง จังหวัดภูเก็ต ด้วยวิธีประกวดราคาอิเล็กทรอนิกส์ (e-bidding) โดยมีข้อแนะนำและข้อกำหนดดังต่อไปนี้

๑. เอกสารแนบท้ายเอกสารประกวดราคาอิเล็กทรอนิกส์

๑.๑ แบบรูปและรายการละเอียด

๑.๒ แบบใบเสนอราคาที่กำหนดไว้ในระบบจัดซื้อจัดจ้างภาครัฐด้วยอิเล็กทรอนิกส์

๑.๓ สัญญาจ้างก่อสร้าง

๑.๔ แบบหนังสือค้ำประกัน

(๑) หลักประกันสัญญา

๑.๕ สูตรการปรับราคา

งานผิวถนนคอนกรีตเสริมเหล็ก ใช้สูตร K = 0.30 + 0.10 It/Io + 0.35 Ct/Co + 0.10 Mt/Mo + 0.15 St/So

งานท่อระบายน้ำคอนกรีตเสริมเหล็ก และงานบ่อพัก ใช้สูตร K = 0.35 + 0.20 It/Io + 0.15 Ct/Co + 0.15 Mt/Mo + 0.15 St/So

๑.๖ บทนิยาม

(๑) ผู้ที่มีผลประโยชน์ร่วมกัน

(๒) การขัดขวางการแข่งขันอย่างเป็นธรรม

๑.๗ แบบบัญชีเอกสารที่กำหนดไว้ในระบบจัดซื้อจัดจ้างภาครัฐด้วยอิเล็กทรอนิกส์

(๑) บัญชีเอกสารส่วนที่ ๑

(๒) บัญชีเอกสารส่วนที่ ๒

.....ฯลฯ.....

๒. คุณสมบัติของผู้ยื่นข้อเสนอ

๒.๑ มีความสามารถตามกฎหมาย

๒.๒ ไม่เป็นบุคคลล้มละลาย

๒.๓ ไม่อยู่ระหว่างเลิกกิจการ

๒.๔ ไม่เป็นบุคคลซึ่งอยู่ระหว่างถูกระงับการยื่นข้อเสนอหรือทำสัญญากับหน่วยงานของรัฐไว้ชั่วคราว เนื่องจากเป็นผู้ที่ไม่ผ่านเกณฑ์การประเมินผลการปฏิบัติงานของผู้ประกอบการตามระเบียบที่รัฐมนตรีว่าการกระทรวงการคลังกำหนดตามที่ประกาศเผยแพร่ในระบบเครือข่ายสารสนเทศของกรมบัญชีกลาง

๒.๕ ไม่เป็นบุคคลซึ่งถูกระบุชื่อไว้ในบัญชีรายชื่อผู้ทิ้งงานและได้แจ้งเวียนชื่อให้เป็นผู้ทิ้งงานของหน่วยงานของรัฐในระบบเครือข่ายสารสนเทศของกรมบัญชีกลาง ซึ่งรวมถึงนิติบุคคลที่ผู้ทิ้งงานเป็นหุ้นส่วนผู้จัดการ กรรมการผู้จัดการ ผู้บริหาร ผู้มีอำนาจในการดำเนินงานในกิจการของนิติบุคคลนั้นด้วย

๒.๖ มีคุณสมบัติและไม่มีลักษณะต้องห้ามตามที่คณะกรรมการนโยบายการจัดซื้อจัดจ้างและการบริหารพัสดุภาครัฐกำหนดในราชกิจจานุเบกษา

๒.๗ เป็นนิติบุคคลผู้มีอาชีพรับจ้างงานที่ประกวดราคาอิเล็กทรอนิกส์ดังกล่าว

๒.๘ ไม่เป็นผู้มีผลประโยชน์ร่วมกันกับผู้ยื่นข้อเสนอรายอื่นที่เข้ายื่นข้อเสนอให้แก่ เทศบาล ณ วันประกาศประกวดราคาอิเล็กทรอนิกส์ หรือไม่เป็นผู้กระทำการอันเป็นการขัดขวางการแข่งขันอย่างเป็นธรรม ในการประกวดราคาอิเล็กทรอนิกส์ครั้งนี้

๒.๙ ไม่เป็นผู้ได้รับเอกสิทธิ์หรือความคุ้มกัน ซึ่งอาจปฏิเสธไม่ยอมขึ้นศาลไทย เว้นแต่รัฐบาลของผู้ยื่นข้อเสนอได้มีคำสั่งให้สละเอกสิทธิ์และความคุ้มกันเช่นว่านั้น

๒.๑๐ ผู้ยื่นข้อเสนอต้องมีผลงานก่อสร้างประเภทเดียวกันกับงานที่ประกวดราคาจ้างก่อสร้างในวงเงินไม่น้อยกว่า ๑,๐๕๐,๐๐๐.๐๐ บาท (หนึ่งล้านห้าหมื่นบาทถ้วน) และเป็นผลงานที่เป็นคู่สัญญาโดยตรงกับหน่วยงานของรัฐ หรือหน่วยงานเอกชนที่เทศบาลเชื่อถือ

ผู้ยื่นข้อเสนอที่เสนอราคาในรูปแบบของ "กิจการร่วมค้า" ต้องมีคุณสมบัติ ดังนี้

(๑) กรณีที่กิจการร่วมค้าได้จดทะเบียนเป็นนิติบุคคลใหม่ กิจการร่วมค้าจะต้องมีคุณสมบัติครบถ้วนตามเงื่อนไขที่กำหนดไว้ในเอกสารประกวดราคา และการเสนอราคาให้เสนอราคาในนาม "กิจการร่วมค้า" ส่วนคุณสมบัติด้านผลงานก่อสร้าง กิจการร่วมค้าดังกล่าวสามารถนำผลงานก่อสร้างของผู้เข้าร่วมค้ามาใช้แสดงเป็นผลงานก่อสร้างของกิจการร่วมค้าที่เข้าประกวดราคาได้

(๒) กรณีที่กิจการร่วมค้าไม่ได้จดทะเบียนเป็นนิติบุคคลใหม่ นิติบุคคลแต่ละนิติบุคคลที่เข้าร่วมค้าทุกรายจะต้องมีคุณสมบัติครบถ้วนตามเงื่อนไขที่กำหนดไว้ในเอกสารประกวดราคา เว้นแต่ ในกรณีที่กิจการร่วมค้าได้มีข้อตกลงระหว่างผู้เข้าร่วมค้าเป็นลายลักษณ์อักษรกำหนดให้ผู้เข้าร่วมค้ารายใดรายหนึ่งเป็นผู้รับผิดชอบหลักในการเข้าเสนอราคากับหน่วยงานของรัฐ และแสดงหลักฐานดังกล่าวมาพร้อมการยื่นข้อเสนอประกวดราคาทางระบบจัดซื้อจัดจ้างภาครัฐด้วยอิเล็กทรอนิกส์ กิจการร่วมค้านั้นสามารถใช้ผลงานก่อสร้างของผู้เข้าร่วมค้าหลักรายเดียวเป็นผลงานก่อสร้างของกิจการร่วมค้าที่ยื่นเสนอราคาได้

ทั้งนี้ "กิจการร่วมค้าที่จดทะเบียนเป็นนิติบุคคลใหม่" หมายความว่า กิจการร่วมค้าที่จดทะเบียนเป็นนิติบุคคลต่อกรมพัฒนาธุรกิจการค้า กระทรวงพาณิชย์

๒.๑๑ ผู้ยื่นข้อเสนอต้องลงทะเบียนในระบบจัดซื้อจัดจ้างภาครัฐด้วยอิเล็กทรอนิกส์ (Electronic Government Procurement : e - GP) ของกรมบัญชีกลาง

๓. หลักฐานการยื่นข้อเสนอ

ผู้ยื่นข้อเสนอจะต้องเสนอเอกสารหลักฐานยื่นมาพร้อมกับการเสนอราคาทางระบบจัดซื้อจัดจ้างภาครัฐด้วยอิเล็กทรอนิกส์ โดยแยกเป็น ๒ ส่วน คือ

๓.๑ ส่วนที่ ๑ อย่างน้อยต้องมีเอกสารดังต่อไปนี้

(๑) ในกรณีผู้ยื่นข้อเสนอเป็นนิติบุคคล

(ก) ห้างหุ้นส่วนสามัญหรือห้างหุ้นส่วนจำกัด ให้ยื่นสำเนาหนังสือรับรองการจดทะเบียนนิติบุคคล บัญชีรายชื่อหุ้นส่วนผู้จัดการ ผู้มีอำนาจควบคุม (ถ้ามี) พร้อมทั้งรับรองสำเนาถูกต้อง

(ข) บริษัทจำกัดหรือบริษัทมหาชนจำกัด ให้ยื่นสำเนาหนังสือรับรองการจดทะเบียนนิติบุคคล หนังสือบริคณห์สนธิ บัญชีรายชื่อกรรมการผู้จัดการ ผู้มีอำนาจควบคุม (ถ้ามี) และบัญชีผู้ถือหุ้นรายใหญ่ (ถ้ามี) พร้อมทั้งรับรองสำเนาถูกต้อง

(๒) ในกรณีผู้ยื่นข้อเสนอเป็นบุคคลธรรมดาหรือคณะบุคคลที่มิใช่นิติบุคคล ให้ยื่นสำเนาบัตรประจำตัวประชาชนของผู้นั้น สำเนาข้อตกลงที่แสดงถึงการเข้าเป็นหุ้นส่วน (ถ้ามี) สำเนาบัตรประจำตัวประชาชนของผู้เป็นหุ้นส่วน หรือสำเนาหนังสือเดินทางของผู้เป็นหุ้นส่วนที่มิได้ถือสัญชาติไทย พร้อมทั้งรับรองสำเนาถูกต้อง

(๓) ในกรณีผู้ยื่นข้อเสนอเป็นผู้ยื่นข้อเสนอร่วมกันในฐานะเป็นผู้ร่วมค้า ให้ยื่นสำเนาสัญญาของการเข้าร่วมค้า และเอกสารตามที่ระบุไว้ใน (๑) หรือ (๒) ของผู้ร่วมค้า แล้วแต่กรณี

(๔) เอกสารเพิ่มเติมอื่นๆ

(๔.๑) สำเนาหนังสือบริคณห์สนธิ (ถ้ามี)

(๔.๒) สำเนาหนังสือรายชื่อผู้ถือหุ้น (ถ้ามี)

(๕) บัญชีเอกสารส่วนที่ ๑ ทั้งหมดที่ได้ยื่นพร้อมกับการเสนอราคาทางระบบจัดซื้อจัดจ้างภาครัฐด้วยอิเล็กทรอนิกส์ ตามแบบในข้อ ๑.๗ (๑) โดยไม่ต้องแนบในรูปแบบ PDF File (Portable Document Format)

ทั้งนี้ เมื่อผู้ยื่นข้อเสนอดำเนินการแนบไฟล์เอกสารตามบัญชีเอกสารส่วนที่ ๑ ครบถ้วน ถูกต้องแล้ว ระบบจัดซื้อจัดจ้างภาครัฐด้วยอิเล็กทรอนิกส์จะสร้างบัญชีเอกสารส่วนที่ ๑ ตามแบบในข้อ ๑.๗ (๑) ให้โดยผู้ยื่นข้อเสนอไม่ต้องแนบบัญชีเอกสารส่วนที่ ๑ ดังกล่าวในรูปแบบ PDF File (Portable Document Format)

๓.๒ ส่วนที่ ๒ อย่างน้อยต้องมีเอกสารดังต่อไปนี้

(๑) ในกรณีที่ผู้ยื่นข้อเสนอมอบอำนาจให้บุคคลอื่นกระทำการแทนให้แนบหนังสือมอบอำนาจซึ่งติดอากรแสตมป์ตามกฎหมาย โดยมีหลักฐานแสดงตัวตนของผู้มอบอำนาจและผู้รับมอบอำนาจ ทั้งนี้หากผู้รับมอบอำนาจเป็นบุคคลธรรมดาต้องเป็นผู้ที่บรรลุนิติภาวะตามกฎหมายแล้วเท่านั้น

(๒) สำเนาหนังสือรับรองผลงานก่อสร้างพร้อมทั้งรับรองสำเนาถูกต้อง

(๓) บัญชีเอกสารส่วนที่ ๒ ทั้งหมดที่ได้ยื่นพร้อมกับการเสนอราคาทางระบบจัดซื้อจัดจ้างภาครัฐด้วยอิเล็กทรอนิกส์ตามแบบในข้อ ๑.๗ (๒) โดยไม่ต้องแนบในรูปแบบ PDF File (Portable Document Format)

ทั้งนี้ เมื่อผู้ยื่นข้อเสนอดำเนินการแนบไฟล์เอกสารตามบัญชีเอกสารส่วนที่ ๒ ครบถ้วนถูกต้องแล้ว ระบบจัดซื้อจัดจ้างภาครัฐด้วยอิเล็กทรอนิกส์จะสร้างบัญชีเอกสารส่วนที่ ๒ ตามแบบในข้อ ๑.๗ (๒) ให้โดยผู้ยื่นข้อเสนอไม่ต้องแนบบัญชีเอกสารส่วนที่ ๒ ดังกล่าวในรูปแบบ PDF File (Portable Document Format)

๔. การเสนอราคา

๔.๑ ผู้ยื่นข้อเสนอต้องยื่นข้อเสนอ และเสนอราคาทางระบบจัดซื้อจัดจ้างภาครัฐด้วยอิเล็กทรอนิกส์ตามที่กำหนดไว้ในเอกสารประกวดราคาอิเล็กทรอนิกส์นี้ โดยไม่มีเงื่อนไขใดๆ ทั้งสิ้น และจะต้องกรอกข้อความให้ถูกต้องครบถ้วน พร้อมทั้งหลักฐานแสดงตัวตนและทำการยืนยันตัวตนของผู้ยื่นข้อเสนอโดยไม่ต้องแนบใบเสนอราคาในรูปแบบ PDF File (Portable Document Format)

๔.๒ ให้ผู้ยื่นข้อเสนอกรอกรายละเอียดการเสนอราคาในใบเสนอราคาตามแบบเอกสารประกวดราคาจ้างก่อสร้างด้วยวิธีประกวดราคาอิเล็กทรอนิกส์ (e-bidding) ข้อ ๑.๒ ให้ครบถ้วนโดยไม่ต้องยื่นใบแจ้งปริมาณงานและราคา และใบบัญชีรายการก่อสร้างในรูปแบบ PDF File (Portable Document Format)

ในการเสนอราคาให้เสนอราคาเป็นเงินบาทและเสนอราคาได้เพียงครั้งเดียวและราคาเดียว โดยเสนอราคารวม หรือราคาต่อหน่วย หรือราคาต่อรายการ ตามเงื่อนไขที่ระบุไว้ท้ายใบเสนอราคาให้ถูกต้อง ทั้งนี้ ราคารวมที่เสนอจะต้องตรงกันทั้งตัวเลขและตัวหนังสือ ถ้าตัวเลขและตัวหนังสือไม่ตรงกัน ให้ถือตัวหนังสือเป็นสำคัญ โดยคิดราคารวมทั้งสิ้นซึ่งรวมค่าภาษีมูลค่าเพิ่ม ภาษีอากรอื่น และค่าใช้จ่ายทั้งปวงไว้แล้ว

ราคาที่เสนอจะต้องเสนอกำหนดยืนราคาไม่น้อยกว่า ๙๐ วัน ตั้งแต่วันเสนอราคาโดยภายในกำหนดยืนราคา ผู้ยื่นข้อเสนอต้องรับผิดชอบราคาที่ตนได้เสนอไว้และจะถอนการเสนอราคามิได้

๔.๓ ผู้ยื่นข้อเสนอจะต้องเสนอกำหนดเวลาดำเนินการก่อสร้างแล้วเสร็จไม่เกิน ๑๕๐ วัน นับถัดจากวันลงนามในสัญญาจ้างหรือจากวันที่ได้รับหนังสือแจ้งจาก เทศบาล ให้เริ่มทำงาน

๔.๔ ก่อนเสนอราคา ผู้ยื่นข้อเสนอควรตรวจดูร่างสัญญา แบบรูป และรายการละเอียด ฯลฯ ให้ถี่ถ้วนและเข้าใจเอกสารประกวดราคาจ้างอิเล็กทรอนิกส์ทั้งหมดเสียก่อนที่จะตกลงยื่นข้อเสนอตามเงื่อนไขในเอกสารประกวดราคาจ้างอิเล็กทรอนิกส์

๔.๕ ผู้ยื่นข้อเสนอจะต้องยื่นข้อเสนอและเสนอราคาทางระบบจัดซื้อจัดจ้างภาครัฐด้วยอิเล็กทรอนิกส์ในวันที่ ๖ สิงหาคม ๒๕๖๓ ระหว่างเวลา ๐๘.๓๐ น. ถึง ๑๖.๓๐ น. และเวลาในการเสนอราคาให้ถือตามเวลาของระบบจัดซื้อจัดจ้างภาครัฐด้วยอิเล็กทรอนิกส์เป็นเกณฑ์

เมื่อพ้นกำหนดเวลายื่นข้อเสนอและเสนอราคาแล้ว จะไม่รับเอกสารการยื่นข้อเสนอและเสนอราคาใดๆ โดยเด็ดขาด

๔.๖ ผู้ยื่นข้อเสนอต้องจัดทำเอกสารสำหรับใช้ในการเสนอราคาในรูปแบบไฟล์เอกสารประเภท PDF File (Portable Document Format) โดยผู้ยื่นข้อเสนอต้องเป็นผู้รับผิดชอบตรวจสอบความครบถ้วนถูกต้อง และชัดเจนของเอกสาร PDF File ก่อนที่จะยืนยันการเสนอราคา แล้วจึงส่งข้อมูล (Upload) เพื่อเป็นการเสนอราคาให้แก่เทศบาล ผ่านทางระบบจัดซื้อจัดจ้างภาครัฐด้วยอิเล็กทรอนิกส์

๔.๗ คณะกรรมการพิจารณาผลการประกวดราคาอิเล็กทรอนิกส์จะดำเนินการตรวจสอบคุณสมบัติของผู้ยื่นข้อเสนอแต่ละรายว่า เป็นผู้ยื่นข้อเสนอที่มีผลประโยชน์ร่วมกันกับผู้ยื่นข้อเสนอรายอื่นตามข้อ ๑.๖

(๑) หรือไม่ หากปรากฏว่าผู้ยื่นข้อเสนอรายใดเป็นผู้ยื่นข้อเสนอที่มีผลประโยชน์ร่วมกันกับผู้ยื่นข้อเสนอรายอื่น คณะกรรมการฯ จะตัดรายชื่อผู้ยื่นข้อเสนอราคาที่มีผลประโยชน์ร่วมกันนั้นออกจากการเป็นผู้ยื่นข้อเสนอ

หากปรากฏต่อคณะกรรมการพิจารณาผลการประกวดราคาอิเล็กทรอนิกส์ว่า ก่อนหรือในขณะที่มีการพิจารณาข้อเสนอ มีผู้ยื่นข้อเสนอรายใดกระทำการอันเป็นการขัดขวางการแข่งขันอย่างเป็นธรรมตามข้อ ๑.๖ (๒) และคณะกรรมการฯ เชื่อว่ามีการกระทำอันเป็นการขัดขวางการแข่งขันอย่างเป็นธรรม คณะกรรมการฯ จะตัดรายชื่อผู้ยื่นข้อเสนอรายนั้นออกจากการเป็นผู้ยื่นข้อเสนอ และเทศบาล จะพิจารณาลงโทษผู้ยื่นข้อเสนอดังกล่าวเป็นผู้ทิ้งงาน เว้นแต่ เทศบาล จะพิจารณาเห็นว่าผู้ยื่นข้อเสนอรายนั้น มิใช่เป็นผู้ริเริ่มให้มีการกระทำดังกล่าวและได้ให้ความร่วมมือเป็นประโยชน์ต่อการพิจารณาของเทศบาล

๔.๘ ผู้ยื่นข้อเสนอจะต้องปฏิบัติ ดังนี้

(๑) ปฏิบัติตามเงื่อนไขที่ระบุไว้ในเอกสารประกวดราคาอิเล็กทรอนิกส์

(๒) ราคาที่เสนอจะต้องเป็นราคาที่รวมภาษีมูลค่าเพิ่ม และภาษีอื่นๆ (ถ้ามี) รวมค่าใช้จ่ายทั้งปวงไว้ด้วยแล้ว

(๓) ผู้ยื่นข้อเสนอจะต้องลงทะเบียนเพื่อเข้าสู่กระบวนการเสนอราคา ตามวัน เวลา ที่กำหนด

(๔) ผู้ยื่นข้อเสนอจะถอนการเสนอราคาที่เสนอแล้วไม่ได้

(๕) ผู้ยื่นข้อเสนอต้องศึกษาและทำความเข้าใจในระบบและวิธีการเสนอราคาด้วยวิธีประกวดราคาอิเล็กทรอนิกส์ ของกรมบัญชีกลางที่แสดงไว้ในเว็บไซต์ www.gprocurement.go.th

๕. หลักเกณฑ์และสิทธิในการพิจารณา

๕.๑ การพิจารณาผลการยื่นข้อเสนอประกวดราคาอิเล็กทรอนิกส์ครั้งนี้ เทศบาลจะพิจารณาตัดสินโดยใช้หลักเกณฑ์ ราคา

๕.๒ การพิจารณาผู้ชนะการยื่นข้อเสนอ

กรณีใช้หลักเกณฑ์ราคาในการพิจารณาผู้ชนะการยื่นข้อเสนอ เทศบาล จะพิจารณาจากราคารวม

๕.๓ หากผู้ยื่นข้อเสนอรายใดมีคุณสมบัติไม่ถูกต้องตามข้อ ๒ หรือยื่นหลักฐานการยื่นข้อเสนอไม่ถูกต้อง หรือไม่ครบถ้วนตามข้อ ๓ หรือยื่นข้อเสนอไม่ถูกต้องตามข้อ ๔ แล้ว คณะกรรมการพิจารณาผล การประกวดราคาอิเล็กทรอนิกส์จะไม่รับพิจารณาข้อเสนอของผู้ยื่นข้อเสนอรายนั้น เว้นแต่ผู้ยื่นข้อเสนอรายใดเสนอเอกสารทางเทคนิคหรือรายละเอียดคุณลักษณะเฉพาะของพัสดุที่จะจ้างไม่ครบถ้วน หรือเสนอรายละเอียดแตกต่างไปจากเงื่อนไขที่เทศบาลกำหนดไว้ในประกาศและเอกสารประกวดราคาอิเล็กทรอนิกส์ ในส่วนที่มิใช่สาระสำคัญและความแตกต่างนั้น ไม่มีผลทำให้เกิดการได้เปรียบเสียเปรียบต่อผู้ยื่นข้อเสนอรายอื่น หรือเป็นการผิดพลาดเล็กน้อย คณะกรรมการฯ อาจพิจารณาผ่อนปรนการตัดสิทธิผู้ยื่นข้อเสนอรายนั้น

๕.๔ เทศบาลสงวนสิทธิ์ไม่พิจารณาข้อเสนอของผู้ยื่นข้อเสนอโดยไม่มีการผ่อนผัน ในกรณีดังต่อไปนี้

(๑) ไม่ปรากฏชื่อผู้ยื่นข้อเสนอรายนั้นในบัญชีรายชื่อผู้รับเอกสารประกวดราคา

อิเล็กทรอนิกส์ทางระบบจัดซื้อจัดจ้างด้วยอิเล็กทรอนิกส์ หรือบัญชีรายชื่อผู้ซื้อเอกสารประกวดราคาอิเล็กทรอนิกส์ทางระบบจัดซื้อจัดจ้างด้วยอิเล็กทรอนิกส์ ของเทศบาล

(๒) ไม่กรอกชื่อผู้ยื่นข้อเสนอในการเสนอราคาทางระบบจัดซื้อจัดจ้างด้วยอิเล็กทรอนิกส์

(๓) เสนอรายละเอียดแตกต่างไปจากเงื่อนไขที่กำหนดในเอกสารประกวดราคาอิเล็กทรอนิกส์ที่เป็นสาระสำคัญ หรือมีผลทำให้เกิดความได้เปรียบเสียเปรียบแก่ผู้ยื่นข้อเสนอรายอื่น

๕.๕ ในการตัดสินการประกวดราคาอิเล็กทรอนิกส์หรือในการทำสัญญา คณะกรรมการพิจารณาผลการประกวดราคาอิเล็กทรอนิกส์หรือเทศบาล มีสิทธิให้ผู้ยื่นข้อเสนอชี้แจงข้อเท็จจริงเพิ่มเติมได้ เทศบาลมีสิทธิที่จะไม่รับข้อเสนอ ไม่รับราคา หรือไม่ทำสัญญา หากข้อเท็จจริงดังกล่าวไม่เหมาะสมหรือไม่ถูกต้อง

๕.๖ เทศบาลทรงไว้ซึ่งสิทธิที่จะไม่รับราคาต่ำสุด หรือราคาหนึ่งราคาใด หรือราคาที่เสนอทั้งหมดก็ได้ และอาจพิจารณาเลือกจ้างในจำนวน หรือขนาด หรือเฉพาะรายการหนึ่งรายการใด หรืออาจจะยกเลิกการประกวดราคาอิเล็กทรอนิกส์โดยไม่พิจารณาจัดจ้างเลยก็ได้ สุดแต่จะพิจารณา ทั้งนี้ เพื่อประโยชน์ของทางราชการเป็นสำคัญ และให้ถือว่าการตัดสินของเทศบาลเป็นเด็ดขาดผู้ยื่นข้อเสนอจะเรียกร้องค่าใช้จ่าย หรือค่าเสียหายใดๆ มิได้ รวมทั้ง เทศบาลจะพิจารณายกเลิกการประกวดราคาอิเล็กทรอนิกส์และลงโทษผู้ยื่นข้อเสนอเป็นผู้ทิ้งงาน ไม่ว่าจะเป็นผู้ยื่นข้อเสนอที่ได้รับการคัดเลือกหรือไม่ก็ตาม หากมีเหตุที่เชื่อถือได้ว่ายื่นข้อเสนอกระทำการโดยไม่สุจริต เช่น การเสนอเอกสารอันเป็นเท็จ หรือใช้ชื่อบุคคลธรรมดา หรือนิติบุคคลอื่นมาเสนอราคาแทน เป็นต้น

ในกรณีที่ผู้ยื่นข้อเสนอรายที่เสนอราคาต่ำสุด เสนอราคาต่ำจนคาดหมายได้ว่าไม่อาจดำเนินงานตามเอกสารประกวดราคาอิเล็กทรอนิกส์ได้ คณะกรรมการพิจารณาผลการประกวดราคาอิเล็กทรอนิกส์หรือเทศบาล จะให้ผู้ยื่นข้อเสนอนั้นชี้แจงและแสดงหลักฐานที่ทำให้เชื่อได้ว่าผู้ยื่นข้อเสนอสามารถดำเนินงานตามเอกสารประกวดราคาอิเล็กทรอนิกส์ให้เสร็จสมบูรณ์ หากคำชี้แจงไม่เป็นที่รับฟังได้ เทศบาล มีสิทธิที่จะไม่รับข้อเสนอหรือไม่รับราคาของผู้ยื่นข้อเสนอรายนั้น ทั้งนี้ผู้ยื่นข้อเสนอดังกล่าวไม่มีสิทธิเรียกร้องค่าใช้จ่ายหรือค่าเสียหายใดๆ จากเทศบาล

๕.๗ ก่อนลงนามในสัญญา เทศบาล อาจประกาศยกเลิกการประกวดราคาอิเล็กทรอนิกส์หากปรากฏว่ามีการกระทำที่เข้าลักษณะผู้ยื่นข้อเสนอที่ชนะการประกวดราคาหรือที่ได้รับการคัดเลือกมีผลประโยชน์ร่วมกัน หรือมีส่วนได้เสียกับผู้ยื่นข้อเสนอรายอื่น หรือขัดขวางการแข่งขันอย่างเป็นธรรม หรือสมยอมกันกับผู้ยื่นข้อเสนอรายอื่น หรือเจ้าหน้าที่ในการเสนอราคา หรือส่อว่ากระทำการทุจริตอื่นใดในการเสนอราคา

๖. การทำสัญญาจ้างก่อสร้าง

ผู้ชนะการประกวดราคาอิเล็กทรอนิกส์จะต้องทำสัญญาจ้างตามแบบสัญญา ดังระบุในข้อ ๑.๓ หรือทำข้อตกลงเป็นหนังสือกับเทศบาล ภายใน ๗ วัน นับถัดจากวันที่ได้รับแจ้ง และจะต้องวางหลักประกันสัญญาเป็นจำนวนเงินเท่ากับร้อยละ ๕ ของราคาค่าจ้างที่ประกวดราคาอิเล็กทรอนิกส์ ให้เทศบาลยึดถือไว้ในขณะทำสัญญาโดยใช้หลักประกันอย่างหนึ่งอย่างใด ดังต่อไปนี้

๖.๑ เงินสด

๖.๒ เช็คหรือดราฟท์ที่ธนาคารเซ็นสั่งจ่าย ซึ่งเป็นเช็คหรือดราฟท์ลงวันที่ที่ใช้เช็คหรือดราฟท์

นั้น ชำระต่อเจ้าหน้าที่ในวันทำสัญญา หรือก่อนวันนั้นไม่เกิน ๓ วันทำการ

๖.๓ หนังสือค้ำประกันของธนาคารภายในประเทศ ตามตัวอย่างที่คณะกรรมการนโยบายกำหนด ดังระบุในข้อ ๑.๔ (๒) หรือจะเป็นหนังสือค้ำประกันอิเล็กทรอนิกส์ตามวิธีการที่กรมบัญชีกลางกำหนด

๖.๔ หนังสือค้ำประกันของบริษัทเงินทุน หรือบริษัทเงินทุนหลักทรัพย์ที่ได้รับอนุญาตให้ประกอบกิจการเงินทุนเพื่อการพาณิชย์และประกอบธุรกิจค้ำประกันตามประกาศของธนาคารแห่งประเทศไทย ตามรายชื่อบริษัทเงินทุนที่ธนาคารแห่งประเทศไทยแจ้งเวียนให้ทราบ โดยอนุโลมให้ใช้ตามตัวอย่างหนังสือค้ำประกันของธนาคารที่คณะกรรมการนโยบายกำหนด ดังระบุในข้อ ๑.๔ (๒)

๖.๕ พันธบัตรรัฐบาลไทย

หลักประกันนี้จะคืนให้ โดยไม่มีดอกเบี้ยภายใน ๑๕ วันนับถัดจากวันที่ผู้ชนะการประกวดราคาอิเล็กทรอนิกส์ (ผู้รับจ้าง) พ้นจากข้อผูกพันตามสัญญาจ้างแล้ว

๗. ค่าจ้างและการจ่ายเงิน

เทศบาลจะจ่ายค่าจ้างซึ่งได้รวมภาษีมูลค่าเพิ่ม ตลอดจนภาษีอื่น ๆ และค่าใช้จ่ายทั้งปวงแล้ว โดยถือราคาเหมารวมเป็นเกณฑ์ และกำหนดการจ่ายเงินเป็น จำนวน ๔ งวด ดังนี้

งวดที่ ๑ เป็นจำนวนเงินในอัตราร้อยละ ๒๐ ของค่าจ้าง เมื่อผู้รับจ้างได้ปฏิบัติงาน งวดที่ ๑ จะจ่ายให้ร้อยละ ๒๐% (ของราคาค่าก่อสร้าง)เมื่อผู้รับจ้างปฏิบัติงานโดยการทำแนวคูระบายน้ำ, งานขุดดินคูระบายน้ำ, งานเทคอนกรีต ท้องคูระบายน้ำ พร้อมวางเหล็กรางระบายน้ำ, งานเข้าแบบผนังคูระบายน้ำ พร้อมเทคอนกรีต, งานเข้าแบบฝาปิดคูระบายน้ำ พร้อมเทคอนกรีต(ยกเว้นฝาปิด-เปิด) ความยาว ๒๕๐.๐๐ เมตร แล้วเสร็จรายละเอียดตามแบบแปลนที่เทศบาลตำบลศรีสุนทรกำหนดไว้ เสร็จภายใน ๔๕ วัน

งวดที่ ๒ เป็นจำนวนเงินในอัตราร้อยละ ๒๐ ของค่าจ้าง เมื่อผู้รับจ้างได้ปฏิบัติงาน งวดที่ ๒ จะจ่ายให้ร้อยละ ๒๐% (ของราคาค่าก่อสร้าง)เมื่อผู้รับจ้างปฏิบัติงานโดยการทำแนวคูระบายน้ำ, งานขุดดินคูระบายน้ำ, งานเทคอนกรีตท้องคูระบายน้ำ พร้อมวางเหล็กรางระบายน้ำ, งานเข้าแบบผนังคูระบายน้ำ พร้อมเทคอนกรีต, งานติดตั้ง ฝาปิด-เปิดคูระบายน้ำ ความยาวไม่น้อยกว่า ๔๔๐.๐๐ เมตร แล้วเสร็จรายละเอียดตามแบบแปลนที่เทศบาลตำบลศรีสุนทรกำหนดไว้ เสร็จภายใน ๔๕ วัน

งวดที่ ๓ เป็นจำนวนเงินในอัตราร้อยละ ๒๕ ของค่าจ้าง เมื่อผู้รับจ้างได้ปฏิบัติงาน งวดที่ ๓ จะจ่ายให้ร้อยละ ๒๕% (ของราคาค่าก่อสร้าง)เมื่อผู้รับจ้างปฏิบัติงานโดยการทำแนวถนน พร้อมปรับระดับดินเดิม และบดอัดแน่น, งานเสริมหินคลุก พร้อมบดอัดแน่น, งานเสริมทรายรองพื้นทั้งหมดไม่น้อยกว่า ๑,๑๑๕.๐ ตารางเมตร, งานเทคอนกรีตถนนให้มีพื้นที่ไม่น้อยกว่า ๖๐๐.๐๐ ตารางเมตร แล้วเสร็จรายละเอียดตามแบบแปลนที่เทศบาลตำบลศรีสุนทรกำหนดไว้ เสร็จภายใน ๓๐ วัน

งวดที่ ๔ (งวดสุดท้าย) จะจ่ายให้ร้อยละ ๓๕% (ของราคาค่าก่อสร้าง)
เมื่อผู้รับจ้างปฏิบัติงานโดยการเทถนน คสล. ในส่วนที่เหลือทั้งหมดให้มีพื้นที่ไม่น้อยกว่า ๑,๑๑๕.๐๐ ตารางเมตร, งานหยอดร่องแนวรอยต่อคอนกรีต, งานตีเส้นจราจร พร้อมทั้งเคลียร์พื้นที่บริเวณก่อสร้างให้เรียบร้อยพร้อมติดตั้งป้ายโครงการและงานอื่นๆ แล้วเสร็จรายละเอียดตามแบบแปลนที่เทศบาลตำบลศรีสุนทรกำหนดไว้ เสร็จภายใน ๓๐ วัน

๘. อัตราค่าปรับ

ค่าปรับตามสัญญาจ้างแนบท้ายเอกสารประกวดราคาอิเล็กทรอนิกส์นี้ หรือข้อตกลงจ้างเป็นหนังสือจะกำหนด ดังนี้

๘.๑ กรณีที่ผู้รับจ้างนำงานที่รับจ้างไปจ้างช่วงให้ผู้อื่นทำอีกทอดหนึ่งโดยไม่ได้รับอนุญาตจากเทศบาล จะกำหนดค่าปรับสำหรับการฝ่าฝืนดังกล่าวเป็นจำนวนร้อยละ๑๐.๐๐ ของวงเงินของงานจ้างช่วงนั้น

๘.๒ กรณีที่ผู้รับจ้างปฏิบัติผิดสัญญาจ้างก่อสร้าง นอกเหนือจากข้อ ๘.๑ จะกำหนดค่าปรับเป็นรายวันเป็นจำนวนเงินตายตัวในอัตราร้อยละ๐.๒๕ ของราคางานจ้าง

๙. การรับประกันความชำรุดบกพร่อง

ผู้ชนะการประกวดราคาอิเล็กทรอนิกส์ซึ่งได้ทำสัญญาจ้าง ตามแบบ ดังระบุในข้อ ๑.๓ หรือข้อตกลงจ้างเป็นหนังสือแล้วแต่กรณี จะต้องรับประกันความชำรุดบกพร่องของงานจ้างที่เกิดขึ้นภายในระยะเวลา ไม่น้อยกว่า ๒ ปี นับถัดจากวันที่เทศบาลได้รับมอบงาน โดยต้องรีบจัดการซ่อมแซมแก้ไขให้ใช้การได้ดีดังเดิมภายใน ๑๕ วัน นับถัดจากวันที่ได้รับแจ้งความชำรุดบกพร่อง

๑๐. ข้อสงวนสิทธิในการยื่นข้อเสนอและอื่น ๆ

๑๐.๑ เงินค่าจ้างสำหรับงานจ้างครั้งนี้ ได้มาจากเงินงบประมาณประจำปี พ.ศ. ๒๕๖๓

การลงนามในสัญญาจะกระทำได้ต่อเมื่อ เทศบาลได้รับอนุมัติเงินค่าก่อสร้างจากเงินงบประมาณประจำปี พ.ศ. ๒๕๖๓

๑๐.๒ เมื่อเทศบาลได้คัดเลือกผู้ยื่นข้อเสนอรายใดให้เป็นผู้รับจ้าง และได้ตกลงจ้าง ตามการประกวดราคาอิเล็กทรอนิกส์แล้ว ถ้าผู้รับจ้างจะต้องสั่งหรือนำสิ่งของมาเพื่องานจ้างดังกล่าวเข้ามาจากต่างประเทศ และของนั้นต้องนำเข้ามาโดยทางเรือในเส้นทางที่มีเรือไทยเดินอยู่ และสามารถให้บริการรับขนได้ตามที่รัฐมนตรีว่าการกระทรวงคมนาคมประกาศกำหนด ผู้ยื่นข้อเสนอซึ่งเป็นผู้รับจ้างจะต้องปฏิบัติตามกฎหมายว่าด้วยการส่งเสริมการพาณิชยนาวี ดังนี้

(๑) แจ้งการสั่งหรือนำสิ่งของดังกล่าวเข้ามาจากต่างประเทศต่อกรมเจ้าท่า ภายใน ๗ วัน นับตั้งแต่วันที่ผู้รับจ้างสั่งหรือซื้อของจากต่างประเทศ เว้นแต่เป็นของที่รัฐมนตรีว่าการกระทรวงคมนาคมประกาศยกเว้นให้บรรทุกโดยเรืออื่นได้

(๒) จัดการให้สิ่งของดังกล่าวบรรทุกโดยเรือไทย หรือเรือที่มีสิทธิเช่นเดียวกับเรือไทยจากต่างประเทศมายังประเทศไทย เว้นแต่จะได้รับอนุญาตจากกรมเจ้าท่า ให้บรรทุกสิ่งของนั้น โดยเรืออื่นที่มิใช่เรือไทย ซึ่งจะต้องได้รับอนุญาตเช่นนั้นก่อนบรรทุกของลงเรืออื่น หรือเป็นของที่รัฐมนตรีว่าการกระทรวงคมนาคมประกาศยกเว้นให้บรรทุกโดยเรืออื่น

(๓) ในกรณีที่ไม่ปฏิบัติตาม (๑) หรือ (๒) ผู้รับจ้างจะต้องรับผิดตามกฎหมายว่าด้วยการส่งเสริมการพาณิชยนาวี

๑๐.๓ ผู้ยื่นข้อเสนอซึ่งเทศบาลได้คัดเลือกแล้ว ไม่ไปทำสัญญาหรือข้อตกลงจ้างเป็นหนังสือภายในเวลาที่กำหนดดังระบุไว้ในข้อ ๗ เทศบาลจะริบหลักประกันการยื่นข้อเสนอ หรือเรียกร้องจากผู้ออกหนังสือค้ำประกัน การยื่นข้อเสนอทันที และอาจพิจารณาเรียกร้องให้ชดใช้ความเสียหายอื่น (ถ้ามี) รวมทั้งจะพิจารณาให้เป็นผู้ทิ้งงาน ตามระเบียบกระทรวงการคลังว่าด้วยการจัดซื้อจัดจ้างและการบริหารพัสดุภาครัฐ

๑๐.๔ เทศบาลสงวนสิทธิ์ที่จะแก้ไขเพิ่มเติมเงื่อนไข หรือข้อกำหนดในแบบสัญญาหรือข้อตกลงจ้างเป็นหนังสือให้เป็นไปตามความเห็นของสำนักงานอัยการสูงสุด (ถ้ามี)

๑๐.๕ ในกรณีที่เอกสารแนบท้ายเอกสารประกวดราคาอิเล็กทรอนิกส์นี้ มีความขัดหรือแย้งกัน ผู้ยื่นข้อเสนอจะต้องปฏิบัติตามคำวินิจฉัยของเทศบาล คำวินิจฉัยดังกล่าวให้ถือเป็นที่สุด และผู้ยื่นข้อเสนอไม่มีสิทธิเรียกร้องค่าใช้จ่ายใดๆ เพิ่มเติม

๑๐.๖ เทศบาล อาจประกาศยกเลิกการจัดจ้างในกรณีต่อไปนี้ได้ โดยที่ผู้ยื่นข้อเสนอจะเรียกร้องค่าเสียหายใดๆ จากเทศบาลไม่ได้

(๑) เทศบาลไม่ได้รับการจัดสรรเงินที่จะใช้ในการจัดจ้างหรือได้รับจัดสรรแต่ไม่เพียงพอที่จะทำการจัดจ้างครั้งนี้ต่อไป

(๒) มีการกระทำที่เข้าลักษณะผู้ยื่นข้อเสนอที่ชนะการจัดจ้างหรือที่ได้รับการคัดเลือกมีผลประโยชน์ร่วมกัน หรือมีส่วนได้เสียกับผู้ยื่นข้อเสนอรายอื่น หรือขัดขวางการแข่งขันอย่างเป็นธรรมหรือสมยอมกันกับผู้ยื่นข้อเสนอรายอื่น หรือเจ้าหน้าที่ในการเสนอราคา หรือส่อว่ากระทำการทุจริตอื่นใดในการเสนอราคา

(๓) การทำการจัดจ้างครั้งนี้ต่อไปอาจก่อให้เกิดความเสียหายแก่เทศบาล หรือกระทบต่อประโยชน์สาธารณะ

(๔) กรณีอื่นในทำนองเดียวกับ (๑) (๒) หรือ (๓) ตามที่กำหนดในกฎกระทรวงซึ่งออกตามความในกฎหมายว่าด้วยการจัดซื้อจัดจ้างและการบริหารพัสดุภาครัฐ

๑๑. การปรับราคาค่างานก่อสร้าง

การปรับราคาค่างานก่อสร้างตามสูตรการปรับราคาดังระบุในข้อ ๑.๕ จะนำมาใช้ในกรณีที่ ค่างานก่อสร้างลดลงหรือเพิ่มขึ้น โดยวิธีการต่อไปนี้

ตามเงื่อนไข หลักเกณฑ์ สูตรและวิธีคำนวณที่ใช้กับสัญญาแบบปรับราคาได้ตามมติคณะรัฐมนตรี เมื่อวันที่ ๒๒ สิงหาคม ๒๕๓๒ เรื่อง การพิจารณาช่วยเหลือผู้ประกอบอาชีพงานก่อสร้าง ตามหนังสือสำนักเลขาธิการคณะรัฐมนตรี ที่ นร ๐๒๐๓/ว ๑๐๙ ลงวันที่ ๒๔ สิงหาคม ๒๕๓๒

สูตรการปรับราคา (สูตรค่า K) จะต้องคงที่ที่ระดับที่กำหนดไว้ในวันแล้วเสร็จตามที่กำหนดไว้ในสัญญา หรือภายในระยะเวลาที่เทศบาลได้ขยายออกไป โดยจะใช้สูตรของทางราชการที่ได้ระบุในข้อ ๑.๕

๑๒. มาตรฐานฝีมือช่าง

เมื่อเทศบาลได้คัดเลือกผู้ยื่นข้อเสนอรายใดให้เป็นผู้รับจ้างและได้ตกลงจ้างก่อสร้างตามประกาศนี้แล้ว ผู้ยื่นข้อเสนอจะต้องตกลงว่าในการปฏิบัติงานก่อสร้างดังกล่าว ผู้ยื่นข้อเสนอจะต้องมีและใช้ผู้ผ่านการทดสอบมาตรฐานฝีมือช่างหรือผู้ผ่านการทดสอบมาตราฐานฝีมือช่างจาก สถาบันของทางราชการหรือเอกชนที่ราชการให้การรับรอง หรือผู้มีวุฒิบัตรระดับ ปวช. ปวส. และปวท. หรือเทียบเท่าจากสถาบันการศึกษาที่ ก.พ. รับรองให้เข้ารับราชการได้ ในอัตราไม่ต่ำกว่าร้อยละ ๑๐ ของแต่ละ สาขาช่างแต่จะต้องมีจำนวนช่างอย่างน้อย ๑ คน ในแต่ละสาขาช่าง ดังต่อไปนี้

๑๒.๑ ก่อสร้าง

๑๓. การปฏิบัติตามกฎหมายและระเบียบ

ในระหว่างระยะเวลาการก่อสร้าง ผู้ยื่นข้อเสนอที่ได้รับการคัดเลือกให้เป็นผู้รับจ้างต้องปฏิบัติตามหลักเกณฑ์ที่กฎหมายและระเบียบได้กำหนดไว้โดยเคร่งครัด

๑๔. การประเมินผลการปฏิบัติงานของผู้ประกอบการ

เทศบาล สามารถนำผลการปฏิบัติงานแล้วเสร็จตามสัญญาของผู้ยื่นข้อเสนอที่ได้รับการคัดเลือกให้เป็นผู้รับจ้างเพื่อนำมาประเมินผลการปฏิบัติงานของผู้ประกอบการ

ทั้งนี้ หากผู้ยื่นข้อเสนอที่ได้รับการคัดเลือกไม่ผ่านเกณฑ์ที่กำหนดจะถูกระงับการยื่นข้อเสนอหรือทำสัญญากับเทศบาล ไว้ชั่วคราว

เทศบาลตำบลศรีสุนทร

๒๙ กรกฎาคม ๒๕๖๓

แบบ บก. 01

ตารางแสดงวงเงินงบประมาณที่ได้รับจัดสรรและราคากลางในงานจ้างก่อสร้าง

1. ชื่อโครงการ

ประกวดราคาจ้างก่อสร้างก่อสร้างถนนคสล.พร้อมคูระบายน้ำคสล.รูปตัวยูมีฝาปิดซอยชีเลื้อย 2 หมู่ที่ 4 ด้วยวิธีประกวดราคาอิเล็กทรอนิกส์ (e-bidding) / งานบริการก่อสร้างถนนทางหลวงและถนนอื่นๆ(72.14.10.01)

2. หน่วยงานเจ้าของโครงการ เทศบาลตำบลศรีสุนทร / เทศบาลตำบลศรีสุนทร

3. วงเงินงบประมาณที่ได้รับจัดสรร 2,600,000.00 บาท

4. ลักษณะงาน

โดยสังเขป 1. งานก่อสร้างถนน คสล. กว้าง 5.00 เมตร หนา 0.15 เมตร ยาว 223.00 เมตร หรือพื้นที่ไม่น้อยกว่า 1115.00 ตารางเมตร 2. ก่อสร้างคูระบายน้ำ คสล. รูปตัวยูมีฝาปิด กว้าง 0.40 เมตร ลึกเฉลี่ย 0.50 เมตร ยาว 440.00 เมตร

5. ราคากลางคำนวณ ณ วันที่ ..... เป็นเงิน 2,636,864.23 บาท

6. บัญชีประมาณการราคากลาง

6.1 แบบสรุปราคากลางงานทางสะพานและท่อเหลี่ยม

7. รายชื่อคณะกรรมการกำหนดราคากลาง

7.1 ประพิษ หนูเพชร ประธานกรรมการกำหนดราคากลาง ผู้อำนวยการกองช่าง

7.2 นพดล จันทนู กรรมการกำหนดราคากลาง นายช่างโยธา

7.3 ศุภณัฐ บัวแก้ว กรรมการกำหนดราคากลาง วิศวะกรโยธา

7.4 นันทศักดิ์ เกาฑัณฑ์ กรรมการกำหนดราคากลาง ผู้ช่วยเจ้าพนักงานป้องกันและบรรเทาสาธารณภัย(วศ.บ.)

7.5 เต็มศักดิ์ รักโอ กรรมการกำหนดราคากลาง หัวหน้าฝ่ายการโยธา

สำเนาถูกต้อง

(นายประพิษ หนูเพชร)
ผู้อำนวยการกองช่าง

ประพิษ หนูเพชร
13 กรกฎาคม 2563 10:04:13

กองคลัง เทศบาลตำบลศรีสุนทร
เลขที่รับ ค.๑๕๔/๒๕๖๓
วันที่ ๒๒ ก.ค. ๒๕๖๓
เวลา ๐๖.๕๓๖

บันทึกข้อความ

ส่วนราชการ..... กองช่าง เทศบาลตำบลศรีสุนทร .....

ที่ ภก.๕๓๐๐๕/.....วันที่..... ๒๑ กรกฎาคม ๒๕๖๓ .....

เรื่อง โครงการก่อสร้างถนน คสล. พร้อมคูระบายน้ำ คสล. รูปตัวยูมีฝาปิด ซอยชีเลื้อย ๒ หมู่ที่ ๔ ตำบลศรีสุนทร อำเภอถลาง จังหวัดภูเก็ต

เรียน นายกเทศมนตรีตำบลศรีสุนทร

ตามคำสั่งเทศบาลตำบลศรีสุนทร ที่ ๑๖๕/๒๕๖๓ ลงวันที่ ๑๖ มีนาคม ๒๕๖๓ เรื่อง แต่งตั้งคณะกรรมการกำหนดราคากลาง และคำสั่งเทศบาลตำบลศรีสุนทร ที่ ๔๕๖/๒๕๖๓ ลงวันที่ ๑๗ กรกฎาคม ๒๕๖๓ เรื่อง แต่งตั้งคณะกรรมการจัดทำร่างขอบเขตของงาน และรูปแบบรายการงานก่อสร้าง แต่งตั้งให้ นายประพิษ หนูเพชร ผู้อำนวยการกองช่าง , นายเต็มศักดิ์ รักโอ หัวหน้าฝ่ายการโยธา , นางสาวนพลักษณ์ โกยโภไคสวรรค์ นายช่างโยธาอาวุโส , นายนพดล จันทนู นายช่างโยธาชำนาญงาน , นายศุภณัฐ บัวแก้ว วิศวกรโยธาปฏิบัติการ และนายนันทศักดิ์ เกาทัณฑ์ ผู้ช่วยเจ้าพนักงานป้องกันและบรรเทาสาธารณภัย (วศ.บ.) เป็นคณะกรรมการกำหนดราคากลาง และคณะกรรมการจัดทำร่างขอบเขตของงาน และรูปแบบรายการงานก่อสร้าง โครงการก่อสร้างถนน คสล. พร้อมคูระบายน้ำ คสล. รูปตัวยูมีฝาปิด ซอยชีเลื้อย ๒ หมู่ที่ ๔ ตำบลศรีสุนทร อำเภอถลาง จังหวัดภูเก็ต

บัดนี้ กองช่าง ซึ่งได้รับมอบหมายให้ดำเนินการจัดทำราคากลางโครงการก่อสร้างเสร็จเรียบร้อยแล้ว พร้อมจัดแบ่งงวดงาน และจำนวนวันก่อสร้างแล้วเสร็จภายใน ๑๕๐ วัน และแต่งตั้งให้ นางสาวนพลักษณ์ โกยโภไคสวรรค์ นายช่างโยธาอาวุโส , นายศุภณัฐ บัวแก้ว วิศวกรโยธาปฏิบัติการ และนางสาวอรวรรณ แซ่ขอ ผู้ช่วยนายช่างโยธา เป็นผู้ควบคุมงาน

<u>แบ่งงวดงาน</u>

<u>งวดที่ ๑</u> จะจ่ายให้ร้อยละ ๒๐% (ของราคาค่าก่อสร้าง)

เมื่อผู้รับจ้างปฏิบัติงานโดยการทำแนวคูระบายน้ำ , งานขุดดินคูระบายน้ำ , งานเทคอนกรีตท้องคูระบายน้ำ พร้อมวางเหล็กรางระบายน้ำ , งานเข้าแบบผนังคูระบายน้ำ พร้อมเทคอนกรีต , งานเข้าแบบฝาปิดคูระบายน้ำ พร้อมเทคอนกรีต (ยกเว้นฝาปิด - เปิด) ความยาว ๒๕๐.๐๐ เมตร รายละเอียดตามแบบแปลนของเทศบาลตำบลศรีสุนทร แล้วเสร็จภายใน ๔๕ วัน

<u>งวดที่ ๒</u> จะจ่ายให้ร้อยละ ๒๐% (ของราคาค่าก่อสร้าง)

เมื่อผู้รับจ้างปฏิบัติงานโดยการทำแนวคูระบายน้ำ , งานขุดดินคูระบายน้ำ , งานเทคอนกรีตท้องคูระบายน้ำ พร้อมวางเหล็กรางระบายน้ำ , งานเข้าแบบผนังคูระบายน้ำ พร้อมเทคอนกรีต , งานติดตั้งฝาปิด - เปิดคูระบายน้ำ ความยาวไม่น้อยกว่า ๔๔๐.๐๐ เมตร รายละเอียดตามแบบแปลนของเทศบาลตำบลศรีสุนทร แล้วเสร็จภายใน ๔๕ วัน

<u>งวดที่ ๓</u> จะจ่ายให้ร้อยละ ๒๕% (ของราคาค่าก่อสร้าง)

เมื่อผู้รับจ้างปฏิบัติงานโดยการทำแนวถนน พร้อมปรับระดับดินเดิม และบดอัดแน่น , งานเสริมหินคลุก พร้อมบดอัดแน่น , งานเสริมทรายรองพื้นทั้งหมดไม่น้อยกว่า ๑,๑๑๕.๐๐ ตารางเมตร , งานเทคอนกรีตถนนให้มีพื้นที่ไม่น้อยกว่า ๖๐๐.๐๐ ตารางเมตร รายละเอียดตามแบบแปลนของเทศบาลตำบลศรีสุนทรแล้วเสร็จภายใน ๓๐ วัน

สำเนาถูกต้อง/งวดที่ ๔...

(นายประพิษ หนูเพชร)
ผู้อำนวยการกองช่าง

<u>งวดที่ ๔</u> จะจ่ายให้ร้อยละ ๓๕% (งวดสุดท้าย) ของราคาค่าก่อสร้าง

เมื่อผู้รับจ้างปฏิบัติงานโดยการเทถนน คสล. ในส่วนที่เหลือทั้งหมดให้มีพื้นที่ไม่น้อยกว่า ๑,๑๑๕.๐๐ ตารางเมตร , งานหยอดร่องแนวรอยต่อคอนกรีต , งานตีเส้นจราจรให้แล้วเสร็จ รายละเอียดตามแบบแปลนของเทศบาลตำบลศรีสุนทร แล้วเสร็จภายใน ๓๐ วัน

เมื่อผู้รับจ้างได้ปฏิบัติงานแล้วเสร็จจะต้องดำเนินการเคลียร์พื้นที่บริเวณก่อสร้างให้เรียบร้อยพร้อมทั้งติดตั้งป้ายโครงการ และงานอื่น ๆ ที่เหลือให้เรียบร้อยพร้อมส่งมอบงานต่อไป

<u>การคำนวณราคากลางงานก่อสร้าง ค่า FACTOR F</u> งานก่อสร้างทาง

งานผิวถนนคอนกรีตเสริมเหล็ก ใช้สูตร K = ๐.๓๐ + ๐.๑๐ It/Io + ๐.๓๕ Ct/Co + ๐.๑๐ Mt/Mo + ๐.๑๕ St/So

งานท่อระบายน้ำคอนกรีตเสริมเหล็ก และงานบ่อพัก ใช้สูตร K = ๐.๓๕ + ๐.๒๐ It/Io + ๐.๑๕ Ct/Co + ๐.๑๕ Mt/Mo + ๐.๑๕ St/So

ใช้ตามบัญชีค่าแรงงาน/ดำเนินการสำหรับถอดแบบคำนวณราคากลางงานก่อสร้าง กรมบัญชีกลาง กระทรวงการคลัง ประมาณราคาเมื่อ..... กรกฎาคม ๒๕๖๓

จึงเรียนมาเพื่อโปรดทราบ หากเห็นชอบโปรดลงนามในเอกสารที่เสนอมา

(นายประพิษ หนูเพชร)
ผู้อำนวยการกองช่าง
๒๑-๐๗-๖๓

(นางดิวรัตน์ ตันพงษ์เจริญ)
ปลัดเทศบาลตำบลศรีสุนทร
21 ก.ค. 63

(นายวรวุฒิ ทรงยศ)
นายกเทศมนตรีตำบลศรีสุนทร

21 ก.ค. 63

สำเนาถูกต้อง

(นายประพิษ หนูเพชร)
ผู้อำนวยการกองช่าง

แบบฟอร์มรายงานหรือสรุปราคากลางงานก่อสร้างทาง สะพาน และท่อเหลี่ยม

ชื่อโครงการ/งานก่อสร้าง ประกวดราคาจ้างก่อสร้างก่อสร้างถนนคสล.พร้อมคูระบายน้ำคสล.รูปตัวยูมีฝาปิดซอยซีเลี้อย 2 หมู่ที่ 4 ด้วยวิธีประกวดราคาอิเล็กทรอนิกส์ (e-bidding)

หน่วยงานเจ้าของโครงการ/งานก่อสร้าง เทศบาลตำบลศรีสุนทร/เทศบาลตำบลศรีสุนทร

ลำดับที่ตามสัญญา	รายการงานก่อสร้าง	หน่วย	จำนวน	ราคาต่อหน่วย	ราคาทุน	FN	ราคาต่อหน่วย X FN	ราคากลาง
	1. ถนนคอนกรีต คสล. พร้อมคูระบายน้ำ คสล. รูปตัวยูมีฝาปิด ซอยซีเลี้อย 2							
	1.1 งานรองพื้นทางและพื้นทาง (SUBBASE AND BASE COURSES)							
	1.1.2 งานวัสดุรองใต้ผิวทางคอนกรีต (MATERIALS TO CONTROL PUMPING UNDER CONCRETE PAVEMENT)							
1	1.1.2.1 งานทรายรองใต้ผิวทางคอนกรีต (SAND CUSHION UNDER CONCRETE PAVEMENT)	ลบ.ม.	55.750	1,041.10	58,041.32	1.3795	1,436.19	80,068.00
2	1.1.2.2 งานหินคลุกรองใต้ผิวทางคอนกรีต (CRUSHED ROCK SOIL AGGREGATE UNDER CONCRETE PAVEMENT)	ลบ.ม.	111.500	1,086.99	121,199.38	1.3795	1,499.50	167,194.54
	1.2 งานผิวทาง (SURFACE COURSES)							
	1.2.1 งานผิวทางปอร์ตแลนด์ซีเมนต์คอนกรีต (PORTLAND CEMENT CONCRETE PAVEMENT)							

สำเนาถูกต้อง

(นายประพิษ หนูเพชร)
ผู้อำนวยการกองช่าง

แบบฟอร์มรายงานหรือสรุปราคากลางงานก่อสร้างทาง สะพาน และท่อเหลี่ยม

ชื่อโครงการ/งานก่อสร้าง ประกวดราคาจ้างก่อสร้างก่อสร้างถนนคสล.พร้อมคูระบายน้ำคสล.รูปตัวยูมีฝาปิดซอยซีเลื้อย 2 หมู่ที่ 4 ด้วยวิธีประกวดราคาอิเล็กทรอนิกส์ (e-bidding)

หน่วยงานเจ้าของโครงการ/งานก่อสร้าง เทศบาลตำบลศรีสุนทร/เทศบาลตำบลศรีสุนทร

ลำดับที่ตามสัญญา	รายการงานก่อสร้าง	หน่วย	จำนวน	ราคาต่อหน่วย	ราคาทุน	FN	ราคาต่อหน่วย X FN	ราคากลาง
3	1.2.1.1 ผิวทางปอร์ตแลนด์ซีเมนต์คอนกรีตหนา .....ซม.(PORTLAND CEMENT CONCRETE PAVEMENT)(ใช้ตะแกรงเหล็ก)	ตร.ม.	1,115.000	468.60	522,489.00	1.3795	646.43	720,773.57
4	1.2.1.2 รอยต่อเผื่อหดตามขวาง (CONTRACTION JOINT)	เมตร	115.500	134.42	15,525.51	1.3795	185.43	21,417.44
5	1.2.1.3 รอยต่อเผื่อขยายตามขวาง (EXPANSION JOINT)	เมตร	10.000	238.72	2,387.20	1.3795	329.31	3,293.14
	1.3 งานโครงสร้าง							
	1.3.1 งานเบ็ดเตล็ด (MISCELLANEOUS)							
	1.3.1.1 งานโครงสร้างเบ็ดเตล็ด (MISCELLANEOUS STRUCTURES)							
	1.3.1.1.1 รางระบายน้ำคอนกรีตเสริมเหล็ก (R.C.DITCH)							
6	1.3.1.1.1 รางระบายน้ำคอนกรีตเสริมเหล็กแบบ B (R.C.DITCH TYPE B) ขนาดกว้าง 0.40 เมตร ลึกเฉลี่ย 0.50 ม.	ม.	440.000	2,529.57	1,113,010.80	1.2764	3,228.74	1,420,646.98

สำเนาถูกต้อง

(นายประพิษ หนูเพชร)
ผู้อำนวยการกองช่าง

ประพิษ หนูเพชร
13 กรกฎาคม 2563 10:11:33

แบบฟอร์มรายงานหรือสรุปราคากลางงานก่อสร้างทาง สะพาน และท่อเหลี่ยม

ชื่อโครงการ/งานก่อสร้าง ประกวดราคาจ้างก่อสร้างก่อสร้างถนนคสล.พร้อมคูระบายน้ำคสล.รูปตัวยูมีฝาปิดซอยซีเลื้อย 2 หมู่ที่ 4 ด้วยวิธีประกวดราคาอิเล็กทรอนิกส์ (e-bidding)

หน่วยงานเจ้าของโครงการ/งานก่อสร้าง เทศบาลตำบลศรีสุนทร/เทศบาลตำบลศรีสุนทร

ลำดับที่ตามสัญญา	รายการงานก่อสร้าง	หน่วย	จำนวน	ราคาต่อหน่วย	ราคาทุน	FN	ราคาต่อหน่วย X FN	ราคากลาง
	1.4 งานดิน (EARTHWORK)							
	1.4.1 งานดินคันทาง (EMBANKMENT)							
7	1.4.1.1 งานดินถมคันทาง (EARTH EMBANKMENT)	ลบ.ม.	223.000	639.43	142,592.89	1.3795	882.09	196,706.89
	2. งานตีเส้นจราจร							
8	2.1 งานตีเส้นจราจรสีเหลืองและสีขาว	ตร.ม.	66.900	290.00	19,401.00	1.3795	400.05	26,763.67
							รวมราคากลาง	2,636,864.23

สำเนาถูกต้อง

(นายประพิษ หนูเพชร)
ผู้อำนวยการกองช่าง

ประพิษ หนูเพชร
13 กรกฎาคม 2563 10:11:33

แบบฟอร์มรายงานหรือสรุปราคากลางงานก่อสร้างทาง สะพาน และท่อเหลี่ยม

ชื่อโครงการ/งานก่อสร้าง ประกวดราคาจ้างก่อสร้างก่อสร้างถนนคสล.พร้อมคูระบายน้ำคสล.รูปตัวยูมีฝาปิดซอยซีเลื้อย 2 หมู่ที่ 4 ด้วยวิธีประกวดราคาอิเล็กทรอนิกส์ (e-bidding)

หน่วยงานเจ้าของโครงการ/งานก่อสร้าง เทศบาลตำบลศรีสุนทร/เทศบาลตำบลศรีสุนทร

(ประพิษ หนูเพชร)
ประธานกรรมการกำหนดราคากลาง

(นพดล จันทนู)
กรรมการกำหนดราคากลาง

(ศุภณัฐ บัวแก้ว)
กรรมการกำหนดราคากลาง

(นันทศักดิ์ เกาฑัณฑ์)
กรรมการกำหนดราคากลาง

(เต็มศักดิ์ รักโอ)
กรรมการกำหนดราคากลาง

(นายวรวุฒิ ทรงยศ)
นายกเทศมนตรีตำบลศรีสุนทร

สำเนาถูกต้อง

(นายประพิษ หนูเพชร)
ผู้อำนวยการกองช่าง

ประพิษ หนูเพชร
13 กรกฎาคม 2563

ร่างขอบเขตของงาน (Terms of Reference : TOR)
โครงการก่อสร้างถนน คสล. พร้อมคูระบายน้ำ คสล. รูปตัวยูมีฝาปิด
ซอยชีเลี้ยว ๒ หมู่ที่ ๔ ตำบลศรีสุนทร อำเภอถลาง จังหวัดภูเก็ต

๑.ความเป็นมา

ด้วยเทศบาลตำบลศรีสุนทร ได้อนุมัติงบประมาณรายจ่ายประจำปีงบประมาณ พ.ศ.๒๕๖๓ แผนงานอุตสาหกรรม และการโยธา งานก่อสร้างโครงสร้างพื้นฐาน หมวดค่าที่ดิน และสิ่งก่อสร้าง ประเภทค่าก่อสร้างสิ่งสาธารณูปโภค (โครงการก่อสร้างถนน คสล. พร้อมคูระบายน้ำ คสล. รูปตัวยูมีฝาปิด ซอยชีเลี้ยว ๒ หมู่ที่ ๔ ตำบลศรีสุนทร อำเภอถลาง จังหวัดภูเก็ต) งบประมาณ ๒,๖๐๐,๐๐๐.-บาท (....- สองล้านหกแสนบาทถ้วน -...) ราคากลางจำนวนเงิน ๒,๖๓๖,๘๖๔.๒๓ บาท (....- สองล้านหกแสนสามหมื่นหกพันแปดร้อยหกสิบสี่บาทยี่สิบสามสตางค์ -....)

๒.วัตถุประสงค์

๑.เพื่อให้ราษฎรได้รับความสะดวกปลอดภัยในการใช้เส้นทางคมนาคม
๒.เพื่อเป็นการเพิ่มการระบายน้ำป้องกัน และแก้ไขปัญหาน้ำท่วมขัง

๓.ผู้มีสิทธิเสนอราคาต้องมีคุณสมบัติ ดังนี้

๓.๑ผู้ประสงค์จะเสนอราคาต้องเป็นผู้มีอาชีพรับจ้างที่ประมูลจ้างด้วยวิธีการทางอิเล็กทรอนิกส์

๓.๒ผู้ประสงค์จะเสนอราคาต้องไม่เป็นผู้ที่ถูกระบุชื่อไว้ในบัญชีรายชื่อผู้ทิ้งงานของทางราชการและได้แจ้งเวียนชื่อแล้ว หรือไม่เป็นผู้ที่ได้รับผลของการสั่งให้นิติบุคคล หรือบุคคลอื่นเป็นผู้ทิ้งงานตามระเบียบของทางราชการ

๓.๓ผู้ประสงค์จะเสนอราคาต้องไม่เป็นผู้มีผลประโยชน์ร่วมกันกับผู้ประสงค์จะเสนอราคารายอื่น และหรือต้องไม่เป็นผู้มีผลประโยชน์ร่วมกันกับผู้ให้บริการตลาดกลางอิเล็กทรอนิกส์ ณ วันประกาศประมูลจ้างด้วยระบบอิเล็กทรอนิกส์ หรือไม่เป็นผู้กระทำการอันเป็นการขัดขวางการแข่งขันราคาอย่างเป็นธรรม

๓.๔ผู้ประสงค์จะเสนอราคาต้องไม่เป็นผู้ได้รับเอกสารสิทธิ์ หรือความคุ้มกัน ซึ่งอาจปฏิเสธไม่ยอมขึ้นศาลไทยเว้นแต่รัฐบาลของผู้เสนอราคาได้มีคำสั่งให้สละสิทธิ์ และความคุมกันเช่นว่านั้น

๓.๕ผู้ประสงค์จะเสนอราคาต้องผ่านการคัดเลือกผู้มีคุณสมบัติเบื้องต้นในการจ้างของหน่วยการบริหารราชการส่วนท้องถิ่น

๓.๖ผู้ประสงค์จะเสนอราคาต้องเป็นนิติบุคคล และมีผลงานก่อสร้างประเภทเดียวกับงานที่ประมูลจ้างในวงเงินไม่น้อยกว่า ๑,๐๕๐,๐๐๐.-บาท (.....- หนึ่งล้านห้าหมื่นบาทถ้วน .....-) และเป็นผลงานที่เป็นคู่สัญญาโดยตรงกับส่วนราชการ หน่วยงานตามกฎหมายว่าด้วยระเบียบบริหารราชการส่วนท้องถิ่น หน่วยงานอื่น ซึ่งมีกฎหมายบัญญัติให้มีฐานะเป็นราชการบริหารส่วนท้องถิ่น รัฐวิสาหกิจ หรือหน่วยงานเอกชนที่กรมเชื่อถือในสัญญาเดียว

๓.๗ผู้ประสงค์จะเสนอราคาจะต้องปฏิบัติให้เป็นไปตามประกาศคณะกรรมการป้องกัน และปราบปรามการทุจริตแห่งชาติ เรื่อง หลักเกณฑ์ และวิธีการจัดหา และแสดงบัญชีรายรับจ่ายของโครงการที่บุคคล หรือนิติบุคคลเป็นคู่สัญญากับหน่วยงานของรัฐ พ.ศ.๒๕๕๔ และประกาศคณะกรรมการป้องกัน และปราบปรามการทุจริตแห่งชาติ เรื่อง หลักเกณฑ์ และวิธีการจัดหา และแสดงบัญชีรายรับจ่ายของโครงการที่บุคคล หรือนิติบุคคลเป็นคู่สัญญากับหน่วยงานของรัฐ (ฉบับที่ ๒) พ.ศ.๒๕๕๔ ดังนี้

๓.๗.๑บุคคล หรือนิติบุคคลที่จะเข้าเป็นคู่สัญญา กับหน่วยงานของรัฐต้องไม่อยู่ในฐานะเป็นผู้ไม่แสดงบัญชีรายรับ รายจ่าย หรือแสดงบัญชีรายรับรายจ่ายไม่ถูกต้องครบถ้วนในสาระสำคัญ

สำเนาถูกต้อง

/๓.๗.๒บุคคล...

(นายประพิษ หนูเพชร)
ผู้อำนวยการกองช่าง

๓.๗.๒บุคคล หรือนิติบุคคลที่จะเข้าเป็นคู่สัญญากับหน่วยงานของรัฐ ซึ่งได้ดำเนินการจัดซื้อจัดจ้างด้วยระบบอิเล็กทรอนิกส์ (e - Government Procurement : e - GP) ต้องลงทะเบียนในระบบอิเล็กทรอนิกส์ของกรมบัญชีกลางที่เว็บไซต์ศูนย์ข้อมูลจัดจ้างภาครัฐ

๓.๗.๓คู่สัญญาต้องรับจ่ายเงินผ่านบัญชีเงินฝากกระแสรายวัน เว้นแต่การรับจ่ายเงินแต่ละครั้งซึ่งมีมูลค่าไม่เกิน ๓๐,๐๐๐.-บาท (.....- สามหมื่นบาทถ้วน -.....) คู่สัญญาอาจรับจ่ายเงินสดก็ได้

๔.แบบรูปรายการ หรือคุณลักษณะเฉพาะ

๑.ก่อสร้างถนน คสล. ขนาดกว้าง ๕.๐๐ เมตร หนา ๐.๑๕ เมตร ความยาวรวม ๒๒๓.๐๐ เมตร หรือมีพื้นที่ไม่น้อยกว่า ๑,๑๑๕.๐๐ ตารางเมตร รายละเอียดตามแบบแปลนของเทศบาลตำบลศรีสุนทร

๒.ก่อสร้างคูระบายน้ำ คสล. รูปตัวยูมีฝาปิด ขนาดกว้าง ๐.๔๐ เมตร ลึกเฉลี่ย ๐.๕๐ เมตร ความยาวรวม ๔๔๐.๐๐ เมตร รายละเอียดตามแบบแปลนของเทศบาลตำบลศรีสุนทร

๕.ระยะเวลาการดำเนินงาน

กำหนดเวลาดำเนินการแล้วเสร็จภายใน ๑๕๐ วัน นับถัดจากวันลงนามในสัญญาจ้าง

๖.ระยะเวลาการส่งมอบ

แบ่งงวดงานเป็น ๔ งวด

งวดที่ ๑ จะจ่ายให้ร้อยละ ๒๐% (ของราคาค่าก่อสร้าง)

เมื่อผู้รับจ้างปฏิบัติงานโดยการทำแนวคูระบายน้ำ , งานขุดดินคูระบายน้ำ , งานเทคอนกรีตท้องคูระบายน้ำ พร้อมวางเหล็กรางระบายน้ำ , งานเข้าแบบผนังคูระบายน้ำ พร้อมเทคอนกรีต , งานเข้าแบบฝาปิดคูระบายน้ำ พร้อมเทคอนกรีต (ยกเว้นฝาปิด - เปิด) ความยาว ๒๕๐.๐๐ เมตร รายละเอียดตามแบบแปลนของเทศบาลตำบลศรีสุนทร แล้วเสร็จภายใน ๔๕ วัน

งวดที่ ๒ จะจ่ายให้ร้อยละ ๒๐% (ของราคาค่าก่อสร้าง)

เมื่อผู้รับจ้างปฏิบัติงานโดยการทำแนวคูระบายน้ำ , งานขุดดินคูระบายน้ำ , งานเทคอนกรีตท้องคูระบายน้ำ พร้อมวางเหล็กรางระบายน้ำ , งานเข้าแบบผนังคูระบายน้ำ พร้อมเทคอนกรีต , งานติดตั้งฝาปิด - เปิดคูระบายน้ำ ความยาวไม่น้อยกว่า ๔๔๐.๐๐ เมตร รายละเอียดตามแบบแปลนของเทศบาลตำบลศรีสุนทร แล้วเสร็จภายใน ๔๕ วัน

งวดที่ ๓ จะจ่ายให้ร้อยละ ๒๕% (ของราคาค่าก่อสร้าง)

เมื่อผู้รับจ้างปฏิบัติงานโดยการทำแนวถนน พร้อมปรับระดับดินเดิม และบดอัดแน่น , งานเสริมหินคลุก พร้อมบดอัดแน่น , งานเสริมทรายรองพื้นทั้งหมดไม่น้อยกว่า ๑,๑๑๕.๐๐ ตารางเมตร , งานเทคอนกรีตถนนให้มีพื้นที่ไม่น้อยกว่า ๖๐๐.๐๐ ตารางเมตร รายละเอียดตามแบบแปลนของเทศบาลตำบลศรีสุนทรแล้วเสร็จภายใน ๓๐ วัน

งวดที่ ๔ จะจ่ายให้ร้อยละ ๓๕% (งวดสุดท้าย) ของราคาค่าก่อสร้าง

เมื่อผู้รับจ้างปฏิบัติงานโดยการเทถนน คสล. ในส่วนที่เหลือทั้งหมดให้มีพื้นที่ไม่น้อยกว่า ๑,๑๑๕.๐๐ ตารางเมตร , งานหยอดร่องแนวรอยต่อคอนกรีต , งานตีเส้นจราจรให้แล้วเสร็จ รายละเอียดตามแบบแปลนของเทศบาลตำบลศรีสุนทร แล้วเสร็จภายใน ๓๐ วัน

สำเนาถูกต้อง

/๗.วงเงิน...

(นายประพิษ หนูเพชร)
ผู้อำนวยการกองช่าง

๗.วงเงินในการจัดจ้าง

งบประมาณโครงการ จำนวน ๒,๖๐๐,๐๐๐.-บาท (...- สองล้านหกแสนบาทถ้วน -...)

ราคากลาง จำนวน ๒,๖๓๖,๘๖๔.๒๓ บาท (...- สองล้านหกแสนสามหมื่นหกพันแปดร้อยหกสิบสี่บาทยี่สิบสามสตางค์ -...)

๘.เกณฑ์การพิจารณา

ใช้เกณฑ์ราคา

๙.หน่วยงานผู้รับผิดชอบโครงการ

กองช่าง เทศบาลตำบลศรีสุนทร

(ลงชื่อ).....ประธานกรรมการ
(นายประพิษ หนูเพชร)
ผู้อำนวยการกองช่าง

(ลงชื่อ)..... กรรมการ
(นายเต็มศักดิ์ รักโอ)
หัวหน้าฝ่ายการโยธา

(ลงชื่อ)..... กรรมการ
(นางสาวนพลักษณ์ โกยโภไคสวรรค์)
นายช่างโยธาอาวุโส

(ลงชื่อ)..... กรรมการ
(นายศุภณัฐ บัวแก้ว)
วิศวกรโยธาปฏิบัติการ

(นายวรวุฒิ ทรงยศ)
นายกเทศมนตรีตำบลศรีสุนทร

๒๐ ก.ค. ๖๖

สำเนาถูกต้อง
(นายประพิษ หนูเพชร)
ผู้อำนวยการกองช่าง

ขอแสดงความนับถือ

(นายสมศักดิ์ สมสรกลาง)

ผู้ใหญ่บ้านหมู่ที่ 4

ประกาศองค์การบริหารส่วนตำบลกุดน้ำใส

เรื่อง ขอความร่วมมือในการป้องกันและควบคุมโรคไข้เลือดออก ประจำปี 2

หมู่ที่ 4 ตำบลกุดน้ำใส อำเภอเมืองเลย จังหวัดเลย

ตามที่ องค์การบริหารส่วนตำบลกุดน้ำใส ร่วมกับ สาธารณสุขอำเภอเมืองเลย ได้ดำเนินการป้องกันและควบคุมโรคไข้เลือดออก ในพื้นที่ตำบลกุดน้ำใส ตั้งแต่ปี พ.ศ. 2562 เป็นต้นมา ปรากฏว่าในปี พ.ศ. 2562 ตำบลกุดน้ำใส มีผู้ป่วยไข้เลือดออกสะสม 2 ราย ในปี พ.ศ. 2563 มีผู้ป่วยไข้เลือดออกสะสม 1 ราย และในปี พ.ศ. 2564 มีผู้ป่วยไข้เลือดออกสะสม 1 ราย ซึ่งในปี พ.ศ. 2564 นี้ ได้มีการระบาดของโรคไข้เลือดออกในหมู่บ้านใกล้เคียง ทำให้มีความเสี่ยงที่จะเกิดการระบาดของโรคไข้เลือดออกในพื้นที่ตำบลกุดน้ำใส ดังนั้น องค์การบริหารส่วนตำบลกุดน้ำใส จึงขอความร่วมมือจากประชาชนในพื้นที่ตำบลกุดน้ำใส ดำเนินการป้องกันและควบคุมโรคไข้เลือดออก ดังนี้

1. ขอความร่วมมือประชาชนในพื้นที่ตำบลกุดน้ำใส ดำเนินการกำจัดแหล่งเพาะพันธุ์ยุงลาย ในบริเวณบ้านเรือนและชุมชน ทุกวันศุกร์ สัปดาห์ละ 1 ครั้ง
2. ขอความร่วมมือประชาชนในพื้นที่ตำบลกุดน้ำใส ดำเนินการป้องกันยุงกัด โดยการนอนในมุ้งหรือทายากันยุง
3. ขอความร่วมมือประชาชนในพื้นที่ตำบลกุดน้ำใส ดำเนินการพ่นหมอกควันกำจัดยุงลาย ในบริเวณบ้านเรือนและชุมชน ทุกวันศุกร์ สัปดาห์ละ 1 ครั้ง
4. ขอความร่วมมือประชาชนในพื้นที่ตำบลกุดน้ำใส ดำเนินการป้องกันและควบคุมโรคไข้เลือดออก ตามมาตรการที่ องค์การบริหารส่วนตำบลกุดน้ำใส และ สาธารณสุขอำเภอเมืองเลย กำหนด

ทั้งนี้ ตั้งแต่บัดนี้เป็นต้นไป

ประกาศ ณ วันที่ 1 มิถุนายน พ.ศ. 2564

(นายสมศักดิ์ สมสรกลาง)

นายกองค์การบริหารส่วนตำบลกุดน้ำใส

รายการทั่วไปสำหรับงานคอนกรีตและคอนกรีตเสริมเหล็ก

1.วัตถุประสงค์

เพื่อใช้สำหรับเป็นรายการประกอบแบบ และแนวทางสำหรับควบคุมงานก่อสร้างทั่วไป ที่มีโครงสร้างเป็นคอนกรีตหรือคอนกรีตเสริมเหล็ก เช่นอาคารทั่วไป ท่อลอดถนนที่เก็บกักน้ำและเขื่อน เป็นต้น ยกเว้นโครงสร้างของอาคารที่สัมผัสกับดินเค็มหรือน้ำเค็ม

2.ความหมาย

2.1 คอนกรีต หมายความว่า วัสดุที่ประกอบขึ้นด้วยส่วนผสมของปูนซีเมนต์ มวลผสมละเอียด เช่น ทราย มวลผสมหยาบ เช่นหินหรือกรวด และน้ำ

2.2 คอนกรีตเสริมเหล็ก หมายความว่า คอนกรีตที่มีเหล็กเสริมภายในให้ทำหน้าที่รับแรงได้มากขึ้น

3. วัสดุส่วนผสมคอนกรีต

3.1 ปูนซีเมนต์

3.1 .1 ปูนซีเมนต์ใช้ผสมคอนกรีตโครงสร้าง ให้ใช้ซีเมนต์ปอร์ตแลนด์ซีเมนต์ ประเภท 1หรือประเภท 3 ตาม มอก.15 เล่ม 1 เช่น ตราช้าง ตราเพชร เป็นต้น

3.1 .2 ปูนซีเมนต์ใช้ในการก่ออิฐผสมคอนกรีตโครงสร้าง ให้ใช้ซีเมนต์ปอร์ตแลนด์ซีเมนต์ ประเภท 1หรือประเภท 3 ตาม มอก.15 เล่ม 1 เช่น ตราช้าง ตราเพชร เป็นต้น

3.1.3 ปูนซีเมนต์จะต้องมีค่าการแข็งตัวครั้งแรก (INITIAL SET)ไม่ต่ำกว่า 60 นาที และมีค่าการแข็งตัวบั้นปลาย(FINAL SET)ไม่ต่ำกว่า 10 ชั่วโมง

3.1.4 ต้องเก็บไว้ในที่แห้งมีหลังคาและผนังคลุมมิดชิด และต้องเก็บไว้สูงกว่าพื้นดินไม่น้อยกว่า 0.50 เมตร

3.1.5 ห้ามใช้ปูนซีเมนต์ที่เสื่อมคุณภาพโดยความชื้น หรือแข็งเป็นก้อนแล้ว

3.2 ทราย

3.2.1 ต้องเป็นทรายหยาบน้ำจืด หยาบ คมและแข็งแรง

3.2.2 ต้องสะอาดปราศจากสิ่งเจือปน เช่น ดินเถ้าถ่านและผักหญ้าเป็นต้น

3.3หินย่อยหรือกรวด

3.3.1 ต้องเป็นหินย่อยหรือกรวดที่มีคุณภาพดี ลักษณะเม็ดไปทางจัตุรัส มีความแข็งแกร่ง เหนียวไม่ผุ สะอาดและปราศจากวัตถุเจือปน และผ่านการทดลองตามวิธี Los Angeles Abrasion Test โดยมีส่วนสึกหรอไม่เกิน 40%

3.3.2 ขนาดของหินกรวดต้องเลือกใช้เหมาะสมกับงาน โดยมีขนาดใหญ่ที่สุดไม่ควรเกิน 1/5 ของส่วนบางทีสุดของโครงสร้าง และไม่ควรเกิน 3/4ของช่องว่าง ของเหล็ก

3.3.3 ห้ามใช้หินหรือกรวดชนิดเนื้อหยาบพรุน ซึ่งเมื่อแช่หินไว้ในน้ำเป็นเวลา 24 ชม. และน้ำหนักเพิ่มขึ้นมากกว่า 10%

3.3.4 ต้องล้างหินหรือกรวดให้สะอาดก่อนผสมคอนกรีต

3.4 น้ำ

3.4.1 น้ำที่ใช้คอนกรีตต้องเป็นน้ำสะอาด ปราศจากน้ำมัน กรด ด่าง เกลือ หรือสารอื่น ในปริมาณที่จะเป็นอันตรายต่อคอนกรีต เช่น น้ำประปา

3.4.2 น้ำที่ขุ่นเป็นตมต้องทำให้ใสเสียก่อน โดยวิธีใช้ปูนซีเมนต์ประมาณ 1 ลิตรต่อน้ำขุ่น 800 ลิตร ผสมทิ้งไว้ประมาณ5 นาที จนตะกอนนอนก้นหมดจึงจะนำมาใช้ได้

4. คอนกรีต

4.1 ส่วนผสมคอนกรีต ประกอบด้วย ปูนซีเมนต์ ทราย หินหรือกรวดหรือน้ำ นอกจากจะกำหนดไว้เป็นอย่างอื่นเฉพาะงานก่อสร้างแล้ว ให้ใช้ส่วนผสมดังนี้

ปูนซีเมนต์	320	กก.
ทราย	400	ลิตร
หินย่อยหรือกรวด	880	ลิตร
น้ำ	140-160	ลิตร

กรณีที่ใช้คอนกรีตผสมเสร็จหรือมีการทดสอบคุณสมบัติของส่วนผสม ให้ผู้รับจ้างจัดทำรายการส่งเรื่องให้ผู้ว่าจ้างพิจารณาอนุมัติก่อนดำเนินการเทคอนกรีต โดยให้มีความแข็งแรงของคอนกรีตเมื่อทดสอบแท่งคอนกรีตมาตรฐาน 15*15*15 ซม. ต้องมีค่าแรงอัดประลัยต่ำสุดไม่น้อยกว่า 240 กก./ซม ที่อายุ 28 วัน

4.2 การผสมให้ผสมด้วยเครื่องผสม ซึ่งหมุนไม่เร็วกว่า 30 รอบต่อนาที และใช้เวลาในการผสมไม่น้อยกว่า 2 นาที และไม่ต่ำกว่า 6 นาที คอนกรีตที่ผสมต้องใช้หมด ภายใน 30 นาที

4.3 อัตราส่วนของน้ำที่ใช้ผสมคอนกรีต ต้องมีความเข้มข้นและเหลวพอดี เพื่อสะดวกในการเทคอนกรีตเข้าแบบ และมีความแข็งแรงตามที่กำหนดสามารถหาส่วนผสมได้โดยวิธีทดสอบการยุบตัวดังนี้

สำเนาถูกต้อง

(นายประพิษ หนูเพชร)
ผู้อำนวยการกองช่าง

โครงการ

- โครงการก่อสร้างถนน คสล. พร้อมคูระบายน้ำ คสล.ซอยซีเลื้อย 2 หมู่ที่ 4 ตำบลศรีสุนทร อำเภอถลาง จังหวัดภูเก็ต

บันทึก

ที่	รายการ	วันที่

- สำรวจ

(นางสาวนพลักษณ์ โกยโกไคสวรรค์)
นายช่างโยธาอาวุโส

(นางสาวอรวรรณ แซ่ขอ)
ผู้ช่วยนายช่างโยธา

- ออกแบบ

(นายคุภณัฐ บัวแก้ว)
วิศวกรโยธาปฏิบัติการ

- เขียนแบบ

(นายเต็มศักดิ์ รักโอ)
หัวหน้าฝ่ายการโยธา

- ตรวจ

(นายประพิษ หนูเพชร)
ผู้อำนวยการกองช่าง

- ตรวจ

(นางดิ่วรัตน์ ตันเจงกำรัญ)
ปลัดเทศบาลตำบลศรีสุนทร

- อนุมัติ

(นายวรวุฒิ ทรงยศ)
นายกเทศมนตรีตำบลศรีสุนทร

4.3.1 วางแบบกรวยปากตัด(ขนาดเส้นผ่านศูนย์กลาง 4"ตอนล่าง3"สูง 1 ฟุตมีหูสำหรับถือ 2 หู)บนผิวที่เรียบแล้วนำคอนกรีตที่เป็นชั้นๆชั้นละ 4"กระทุ้งชั้นละ 25 ครั้ง ด้วยเหล็กกลม ขนาด 5/8" ยาว 2 ฟุต ปลายมนคล้ายลูกปืนปาดปากแบบกรวยให้เรียบร้อยยกแบบกรวยออกทันที แล้วดูค่าความยุบตัวของคอนกรีต

4.3.2 ค่ายุบตัวกำหนดให้ใช้ดังนี้

ก. คาน พื้น เสาผนังบาง และครีบ ค.ส.ล.	อยู่ระหว่าง	10.0 ± 2.50 ซม.
ข. ฐานรากและกำแพง	"	7.5 ± 2.50 ซม.
ค. ฐานรากชนิดที่ไม่มีเหล็กเสริมงานก่อสร้างใต้น้ำ	"	5.0 ± 2.50 ซม.
ง. พื้นถนนคอนกรีตหยาบ	"	5.0± 2.50 ซม.
จ. งานที่ใช้คอนกรีตปั๊ม	"	10.0 ± 2.50 ซม.

4.4 การเทคอนกรีต

4.4.1 ก่อนการเทคอนกรีตทุกครั้ง ให้ผู้รับจ้างส่งหนังสือขออนุมัติเทคอนกรีต โดยแจ้งส่วนหรือบริเวณสถานที่ วันเวลาที่จะเทคอนกรีต เพื่อขออนุมัติจากผู้ควบคุมงานอย่างน้อย 1 วัน ก่อนทำการเทคอนกรีต ห้ามเทคอนกรีตโดยไม่ได้รับอนุมัติจากผู้ควบคุมหรือกรรมการตรวจการจ้าง

4.4.2 ก่อนการเทคอนกรีตจะต้องตรวจดูแบบหล่อต้องแข็งแรงมั่นคง สามารถรับน้ำหนักคอนกรีตเหลว.และน้ำหนักบรรทุกอื่นได้ และถูกต้องตามแบบแปลน

4.4.3 การวาง เหล็กเสริม ต้องถูกต้องตามแบบแปลน และต้องมีความหนาของ คอนกรีตเสริมทุกด้านเท่ากับเส้นผ่านศูนย์กลางเหล็กเสริม และต้องไม่น้อยกว่า 2.5 ซม. คอนกรีตโครงสร้าง เช่น เสา คาน เป็นต้น สำหรับแผ่นพื้นที่คอนกรีตหุ้มหนาไม่น้อยกว่า 1.5 ซม. ส่วนใต้ฐานรากหรือส่วนที่น้ำเค็มท่วมถึง ต้องมีคอนกรีตหุ้มหนาไม่น้อยกว่า 5 ซม.

4.4.4 ก่อนที่จะเทคอนกรีตลงในแบบให้ทำความสะอาดภายในแบบให้เรียบร้อยปราศจากขี้เลื่อยเศษชิ้นหรือผงต่างๆ

4.4.5 กรณีที่ต้องเทคอนกรีตลงในระยะสูงเกินกว่า 1.5 ซม. เมตร ต้องใช้ท่อหรือรางที่เป็นโลหะหรือบุด้วยโลหะ ซึ่งผู้ควบคุมงานอนุญาตให้ใช้ได้ และต้องมีที่สำหรับกักคอนกรีตให้ไหลช้าๆ (Baffles) เพื่อป้องกันการแยกตัวของส่วนผสม

4.4.6 ขณะที่เทคอนกรีต ให้ใช้เครื่องหัวสะเทือน หรือเครื่องสั่นเขย่าคอนกรีตให้แน่นตัวเต็มแบบหล่อและจับเหล็กแน่น ปราศจากโพรง กรณีเกิดโพรง วิศวกรตรวจสอบความแข็งแรงไม่เพียงพอ ผู้รับจ้างต้องดำเนินการแก้ไขตามคำวินิจฉัยของวิศวกร

4.4.7 ในกรณีฝนตกระหว่างเทคอนกรีต ให้ระงับการเทเว้นแต่จะมีวัตถุปกคลุมเพียงพอเพื่อป้องกันมิใช้น้ำฝนเข้ามาปะปนกับคอนกรีต ทั้งในระหว่างการลำเลียง และการเทคอนกรีต

4.5 รอยต่อของการเทคอนกรีตสำหรับส่วนที่เป็นโครงสร้างของอาคาร

4.5.1 ต้องทำการเทคอนกรีตรวดเดียว ให้เสร็จตลอดจนถึงรอยต่อที่แสดงไว้ในแบบแผนผัง เมื่อจำเป็นต้องหยุดพักการเทคอนกรีตชั่วคราว ต้องได้รับอนุญาตจากวิศวกร ผู้ควบคุมงานเสียก่อน และก่อนที่เทครั้งใหม่ต้องสกัดผิวคอนกรีตเก่าให้ขรุขระ ถ้ามีคอนกรีตไปเปรอะเปื้อนหุ้มเหล็กอยู่จะต้องกระเทาะคอนกรีตนั้นออกทิ้งก่อน และทำความสะอาดให้เรียบร้อยแล้วรดน้ำผิวคอนกรีตเก่าให้ชุ่มอยู่เสมอ อย่างน้อยเป็นเวลา 2 ชั่วโมง และใช้น้ำปูนหรือปูนผสมทราย ส่วนผสม 1:1 ราดรอยสกัดก่อนเทคอนกรีต ต่อไป

4.5.2 การเทคอนกรีตสำหรับพื้นสะพาน ฐานราก ตอม่อและคาน จะต้องทำการเทคอนกรีตรวดเดียวให้แล้วเสร็จห้ามหยุด

4.6 การบ่มคอนกรีต

เมื่อหน้าของคอนกรีตหมาดแข็งต้องปกคลุมมิให้ถูกแสงแดดและกระแสลมร้อน และป้องกันไม่ให้ถูกกระเทือนภายในระยะเวลา 24 ชั่วโมงแรก แล้วจัดการให้คอนกรีตเปียกชุ่มน้ำติดต่อกันโดยตลอด เวลาไม่น้อยกว่า 7 วัน หรือใช้วิธีการบ่มด้วยสารเคมี หรือบ่มด้วยวิธีการอื่น แต่ต้องได้รับความเห็นชอบจากผู้ควบคุมงานหรือคณะกรรมการการตรวจการจ้างก่อน

4.7 แบบหล่อ

4.7.1 กรณีที่ใช้ไม้ทำแบบหล่อ ต้องแข็งแรงไม่ผุ ไม่คดงอ สามารถรับน้ำหนักได้หน้าไม้ที่สัมผัสกับคอนกรีตต้องหนาไม่น้อยกว่า 2.5 ซม.

4.7.2 แบบหล่อต้องสนิทเพื่อกันน้ำปูนรั่ว และด้านในของไม้ที่สัมผัสกับคอนกรีตต้องไสให้เรียบ หรือบุด้วยแผ่นโลหะแล้วล้างให้สะอาด ทาน้ำมันก่อนลงมือเทคอนกรีต

4.7.3 กรณีที่ใช้ไม้อัดเป็นแบบสัมผัสกับคอนกรีตต้องใช้ไม้อัดหนาไม่น้อยกว่า 10 มม.

4.7.4 แบบหล่อและนั่งร้านที่รองรับคอนกรีตเหลว ต้องแข็งแรงมั่นคงรับน้ำหนัก และแรงสั่นสะเทือนได้โดยไม่ทรุดตัวและถอนตัวจนเสียระดับหรือแนว

4.7.5 กรณีใช้ปูนซีเมนต์ปอร์ตชนิดแข็งตัวเร็ว ให้ถือกำหนดถอดแบบได้ทั้งหมดเมื่ออายุครบ 7วัน การถอดแบบด้านข้างของคาน เสา และกำแพงกันดิน จะกระทำได้เมื่ออายุครบ 18 ชั่วโมง

4.7.6 ห้ามมิให้มีน้ำหนักบรรทุกใดๆ ทั้งสิ้นบนส่วนที่เทคอนกรีต จนกว่าคอนกรีตจะมีอายุ 28 วัน

4.8 การแต่งผิวคอนกรีต

4.8.1 เมื่อถอดแบบแล้ว ถ้าเนื้อคอนกรีตมีลักษณะเป็นรูพรุนหรือขรุขระ ต้องให้วิศวกรควบคุมงานตรวจสอบและวินิจฉัยก่อนดำเนินการต่อไป กรณีผิวหน้าคอนกรีตเป็นรูพรุนเล็กน้อยให้ใช้ปูนซีเมนต์ผสมทรายและน้ำอุดแต่งให้เรียบร้อย อัตราส่วนผสมปูนใช้ 1 : 1

สำเนาถูกต้อง

(นายประพิษ หนูเพชร)
ผู้อำนวยการกองช่าง

เทศบาลตำบลศรีสุนทร จังหวัดภูเก็ต

โครงการ

- โครงการก่อสร้างถนน คสล. พร้อมคูระบายน้ำ คสล.ซอยซีเลี้ยง 2 หมู่ที่ 4 ตำบลศรีสุนทร อำเภอถลาง จังหวัดภูเก็ต

บันทึก

ที่	รายการ	วันที่

- สำรวจ

(นางสาวนลลักษณ์ โกยโกไคสวรรค์)
นายช่างโยธาอาวุโส

(นางสาวอรวรรณ แซ่ขอ)
ผู้ช่วยนายช่างโยธา

- ออกแบบ

(นายคุภณัฐ บัวแก้ว)
วิศวกรโยธาปฏิบัติการ

- เขียนแบบ

(นายเก็มสักดิ์ รักโอ)
หัวหน้าฝ่ายการโยธา

- ตรวจ

(นายประพิษ หนูเพชร)
ผู้อำนวยการกองช่าง

- ตรวจ

(นางศิวรัตน์ ตันยงค์พงษ์)
ปลัดเทศบาลตำบลศรีสุนทร

- อนุมัติ

(นายวรวุฒิ ทรงยศ)
นายกเทศมนตรีตำบลศรีสุนทร

แผ่นที่ 3

4.9 การหล่อแท่งคอนกรีตทดสอบ

4.9.1 เพื่อเป็นการตรวจสอบคุณภาพของคอนกรีตว่าดีพอหรือไม่ ให้ผู้รับจ้างหล่อแท่งคอนกรีตขนาด 15*15*15 ซม.ต่อหน้าผู้ควบคุมงานก่อนลงมือทำงานก่อสร้างเป็นจำนวน 3 แท่ง

4.9.2 .ให้หล่อแท่งคอนกรีตอย่างน้อย 3 แท่ง สำหรับแต่ละส่วนของโครงสร้างหรือทุกวันที่ทำการเทคอนกรีต แล้วลงวันที่ เดือน ปี และค่าการยุบตัวของคอนกรีตให้ชัดเจนไว้บนแท่งทดสอบ เมื่ออายุครบ 24 ชั่วโมง ให้ถอดแบบนำแท่งคอนกรีตไปบ่มให้ชุ่มน้ำเป็นเวลา 5-7 วันก่อนจึงลงไปทำการทดสอบ

4.9.3การหล่อแท่งคอนกรีตให้ใส่คอนกรีตลงไปในแบบทีละชั้น จำนวน 3 ชั้นแต่ละชั้นหนาเท่าๆกันกระทุ้งชั้นละ 25 ครั้ง ด้วยเหล็กปลายมนคล้ายลูกปืนขนาด Ø $\frac{5}{8}$" และปาดผิวหน้าให้เรียบ

4.9.4 การตรวจสอบแท่งคอนกรีต ผู้รับจ้างจะเป็นคนจัดส่งไปทดสอบ โดยผู้รับจ้างต้องเป็นผู้ออกค่าใช้จ่ายในการทดสอบเองทั้งสิ้น

5.เหล็กเสริมคอนกรีต

5.1คุณสมบัติเหล็กเสริม

5.1.1 ต้องเป็นเหล็กเส้นเหนียว เป็นเหล็กใหม่ไม่มีสนิมกร่อน หรือนำมันจับเกาะเป็นเส้นตรงไม่คดงอ ไม่มีรอยแตกร้าว

5.1.2 ต้องมีคุณสมบัติตามมาตรฐานกระทรวงอุตสาหกรรม มอก. 20-2534 และ 24- 2524

5.2 การกองเก็บเหล็กเสริม

5.2.1 เหล็กเสริมที่นำมาใช้ในงานก่อสร้างให้กองเก็บไว้ในสถานที่มีหลังคาคลุม มีฝาผนังกำบังฝนและยกสูงเหนือพื้นดินไม่น้อยกว่า 30 ซม.

5.2.2 ให้กองเหล็กแยกไว้เป็นพวกๆ ไม่คละปนกัน.

5.3 การดัดเสริมเหล็ก

5.3.1 ห้ามดัดเหล็กเส้นโดยวิธีเผาให้ร้อน

5.3.2 การดัดงอของปลายเหล็ก สำหรับ เหล็กเส้นกลมให้งอขอ 180 องศา ส่วนเหล็กข้ออ้อยให้งอขอ 90 องศา

5.3.3 การดัดเหล็กคอม้า ถ้าในแบบรายละเอียดไม่ระบุไว้ให้ดัดเองเป็นมุม 45 องศาทั้งหมด

5.4 การต่อเหล็กเสริม

5.4 .1 สำหรับเหล็กเสริมในคานและพื้น ยกเว้นคานยื่นและพื้นยื่น ถ้าไม่ระบุไว้ในแบบรายละเอียดให้ต่อในตำแหน่งดังนี้

5.4 .2 รอยต่อแต่ละเส้นที่อยู่ข้างเคียง ต้องไม่อยู่ในแนวเดียวกัน และควรเหลื่อมกันประมาณ 1.00 เมตร หากไม่จำเป็นจริงๆห้ามต่อ

5.4 .3 การต่อแบบวางทาบเหลื่อมกันสำหรับเหล็กเส้นกลมต้องมีระยะทาบไม่น้อยกว่า 40 เท่า ของเส้นผ่านศูนย์กลางเหล็กเสริมนั้น และให้งอขอปลายทั้งสองข้าง ส่วนเหล็กข้ออ้อยต้องมีระยะทาบไม่น้อยกว่า 30 เท่าของเส้นผ่านศูนย์กลางเหล็กเสริมนั้น โดยไม่ต้องงอขอปลาย

5.4 .4 การต่อเหล็กโดยวิธีการเชื่อมไฟฟ้า ให้ใช้เครื่องเชื่อมที่มีกำลังแรงสูงพอ การต่อให้เชื่อมต่อแบบชน (Butt Weld) และต้องเป็นไปตามมาตรฐานของการเชื่อม เมื่อต่อเชื่อมเสร็จต้องรับแรงดึงเส้น (Tensile Stress) ได้ไม่น้อยกว่า 1.20 เท่า ของแรงดึงเส้นของเหล็กเสริม

5.4 .5 ลวดผูกเหล็กจะต้องมีคุณสมบัติตามมาตรฐาน ผลิตภัณฑ์อุตสาหกรรม มอก. 136-2516 ให้ใช้ลวดผูกเหล็ก No. 18

5.5 การเก็บเหล็กเส้นตัวอย่างเพื่อการทดสอบ

5.5.1 หากมีข้อสงสัย หรือตรวจสอบคุณสมบัติเหล็กเส้นเทศบาลมีสิทธิ์ให้ผู้รับจ้างเก็บตัวอย่างไปทำการทดสอบคุณภาพได้ โดยผู้รับจ้างต้องเป็นผู้ออกค่าใช้จ่ายเองทั้งหมด

5.5.2 การเก็บตัวอย่างให้เก็บจากกองเหล็กในสถานที่ก่อสร้างต่อหน้าผู้ควบคุมงานหรือผู้ว่าจ้ าง เก็บตัวอย่างขนาดหนึ่งไม่น้อยกว่า 5 ท่อนยาวท่อนละไม่น้อยกว่า 1.00 ม.

5.5.3 การจัดส่งไปทำการทดสอบคุณสมบัติ ผู้ว่าจ้างจะนำไปทดสอบจากหน่วยงานราชการหรือสถาบันที่เชื่อถือได้

5.5.4 ถ้าเหล็กเส้นมีคุณสมบัติต่ำกว่ากำหนด ผู้ว่าจ้างจะเป็นผู้พิจารณากำหนดให้เพิ่มจำนวนเหล็กเส้นหรือเปลี่ยนเหล็กเสริมใหม่โดยผู้รับจ้างจะคิดเงินเพิ่มไม่ได้

สำเนาถูกต้อง

(นายประพิษ หนูเพชร)
ผู้อำนวยการกองช่าง

เทศบาลตำบลศรีสุนทร จังหวัดภูเก็ต

โครงการ

- โครงการก่อสร้างถนน คสล. พร้อมคูระบายน้ำ คสล.ซอยซีเลื้อย 2 หมู่ที่ 4 ตำบลศรีสุนทร อำเภอถลาง จังหวัดภูเก็ต

บันทึก

ที่	รายการ	วันที่

- สำรวจ

(นางสาวนพลักษณ์ โกยโกไคสวรรค์)
นายช่างโยธาอาวุโส

(นางสาวอรวรรณ แซ่ขอ)
ผู้ช่วยนายช่างโยธา

- ออกแบบ

(นายศุภณัฐ บัวแก้ว)
วิศวกรโยธาปฏิบัติการ

- เขียนแบบ

(นายเต็มศักดิ์ รักโอ)
หัวหน้าฝ่ายการโยธา

- ตรวจ

(นายประพิษ หนูเพชร)
ผู้อำนวยการกองช่าง

- ตรวจ

(นางศิวรัตน์ ตันแกงกรรญ)
ปลัดเทศบาลตำบลศรีสุนทร

- อนุมัติ

(นายวรวุฒิ ทรงยศ)
นายกเทศมนตรีตำบลศรีสุนทร

6 บททั่วไป

6.1 เพื่อประโยชน์ในการตรวจสอบและติดตามผลงานของผู้ว่าจ้าง และการปฏิบัติงานของผู้รับจ้าง ให้ผู้รับจ้างกำหนดการที่จะทำการก่อสร้าง ให้ผู้ควบคุมงานผู้ว่าจ้างทราบก่อนล่วงหน้า 3 วัน

6.2 ก่อนดำเนินการก่อสร้างให้ผู้รับจ้างหรือตัวแทนผู้ซึ่งได้รับมอบอำนาจ ร่วมกับผู้ควบคุมงานของผู้ว่าจ้าง ทำการกำหนดจุดวางแนวและระดับที่จะทำการก่อสร้าง

6.3 สิ่งที่ปรากฏในรูปแบบหรือรายการก็ดี หรือมิได้ปรากฏในรูปแบบหรือรายการก็ดี แต่จำเป็นต้องใช้ส่วนหรือเครื่องประกอบในการก่อสร้างครั้งนี้ ให้ถูกต้องตามหลักวิชาช่าง ผู้รับจ้างจะต้องจัดหามารวมอยู่ในงานนี้ทั้งสิ้น

6.4 เป็นหน้าที่ของผู้รับจ้างต้องทำการเข้าใจแบบก่อสร้าง ผังบริเวณรายการและสัญญาเรียบร้อยโดยไม่ต้องมีข้อแม้และต้องไปตรวจสอบสถานที่ก่อสร้างเปรียบเทียบดูกับแบบก่อสร้างเสียก่อน ว่าจะสามารถทำการก่อสร้างได้ โดยไม่ขัดข้องและไม่ทำความเสียหายให้แก่อาคารหรือสิ่งอื่นๆ ข้างเคียง

6.5 การปฏิบัติงาน จะต้องทำการก่อสร้างตามแบบขนาดและรูปแบบที่ปรากฏในแบบแปลนรายการและสัญญาโดยช่างฝีมือ ชำนาญการก่อสร้าง ถ้าปรากฏว่าช่างหรือคนงานของผู้รับจ้างคนใดปฏิบัติงาน ไม่เป็นที่เรียบร้อยหรือไม่เชื่อฟัง กรรมการตรวจการจ้างมีสิทธิ์และอำนาจที่จะสั่งให้ผู้รับจ้างเปลี่ยนตัวได้ เมื่อได้รับคำสั่งเป็นลายลักษณ์อักษรแล้ว ผู้รับจ้างจะต้องรีบปฏิบัติทันที โดย ไม่มีสิทธิ์เรียกร้องค่าเสียหายหรือขยายเวลาก่อสร้างออกไปอีกแต่อย่างใด

6.6 ผู้รับจ้างจะต้องทำการก่อสร้างตามแบบแปลนถ้าแบบแปลนไม่ชัดให้ถือรายการก่อสร้างเป็นใหญ่ ถ้าไม่ปรากฏแน่ชัดทั้งสองอย่าง แต่จำเป็นเพื่อให้การก่อสร้างสมบูรณ์ ผู้รับจ้างยินยอมปฏิบัติตามคำสั่งของกรรมการตรวจการจ้าง ซึ่งจะสั่งตามหลักวิชาการ สิ่งใดที่ไม่เข้าใจหรือสงสัยให้สอบถามกรรมการตรวจการจ้างให้เข้าใจเสียก่อนปฏิบัติเสมอ

6.7 สิ่งใดที่ผู้รับจ้างทำไปผิดหรือไม่เรียบร้อย เพราะอ่านแบบไม่เข้าใจ หรือได้รับทราบรายละเอียดแล้วไม่ปฏิบัติตามหรือทำไปโดยรายละเอียดไม่ถูกต้อง ย่อมถือว่าเป็นความบกพร่องของผู้รับจ้าง จะต้องรื้อหรือแก้ไขส่วนที่ผิดหรือไม่เรียบร้อยนั้นให้ถูกต้อง โดยผู้รับจ้างไม่มีสิทธิ์เรียกร้องค่าเสียหารใดๆทั้งสิ้น

6.8 ในกรณีผู้รับจ้างหรือผู้แทน หรือช่างก่อสร้างของผู้รับจ้างทำการขัดขืนไม่เชื่อฟังคำสั่ง การเปลี่ยนแปลงแก้ไข ซึ่งสั่งตามหลักวิชาการก่อสร้าง ซึ่งถ้าขืนทำไปอาจเกิดความเสียหายแก่งานก่อสร้างได้ กรรมการตรวจรับการจ้าง มีอำนาจที่จะสั่งหยุดงานเฉพาะส่วนหรือทั้งหมดโดยผู้รับจ้างจะต้องปฏิบัติตาม

6.9 ผู้รับจ้างต้องรับผิดชอบในเรื่องความปลอดภัย และจะต้องอำนวยความสะดวกแก่ประชาชนตามควร สิ่งซึ่งต้องทำเพื่อความสะดวกและความปลอดภัยของประชาชน เป็นหน้าที่ของผู้รับจ้าง การกระทำของผู้รับจ้างหรือคนงาน หรือการดำเนินงานของผู้รับจ้างแล้วผู้รับจ้างจะต้องรับผิดชอบและชดใช้ค่าเสียหายทั้งสิ้น

6.10 ในกรณีที่ต้องเปลี่ยนแปลงแบบแปลน จะต้องให้คณะกรรมการตรวจการจ้างหรือผู้มีอำนาจสั่งเปลี่ยนแปลงก่อน ผู้รับจ้างจึงเริ่มทำการก่อสร้างต่อไปได้

6.11 กรณีที่ใช้วัสดุ ชิ้นส่วน หรือผลิตภัณฑ์สำเร็จรูป เช่น แผ่นพื้นสำเร็จรูป เสาเข็ม ฯลฯ เป็นต้น ให้ผู้รับจ้างส่งหนังสือแสดงรายการคำนวณ หรือการทดสอบเพื่อแสดงถึงความปลอดภัย หรือแสดงมาตรฐานตามข้อกำหนดสำหรับวัสดุ ผลิตภัณฑ์นั้น โดยมีวิศวกรของบริษัทผู้ผลิตวัสดุชิ้นส่วน หรือผลิตภัณฑ์สำเร็จรูปนั้น ลงนามรับรอง เพื่อขออนุมัติจากผู้ควบคุมงาน หรือกรรมการตรวจการจ้างก่อนนำไปใช้งาน

สำเนาถูกต้อง

(นายประพิษ หนูเพชร)
ผู้อำนวยการกองช่าง

เทศบาลตำบลศรีสุทร จังหวัดภูเก็ต

โครงการ

- โครงการก่อสร้างถนน คสล. พร้อมคูระบายน้ำ คสล.ซอยซีเลื้อย 2 หมู่ที่ 4 ตำบลศรีสุนทร อำเภอถลาง จังหวัดภูเก็ต

บันทึก

ที่	รายการ	วันที่

- สำรวจ

(นางสาวนพลักษณ์ โกยโภไคสวรรค์)
นายช่างโยธาอาวุโส

(นางสาวอรวรรณ แซ่ขอ)
ผู้ช่วยนายช่างโยธา

- ออกแบบ

(นายศุภณัฐ บัวแก้ว)
วิศวกรโยธาปฏิบัติการ

- เขียนแบบ

(นายเต็มศักดิ์ รักโฉ)
หัวหน้าฝ่ายการโยธา

- ตรวจ

(นายประพิษ หนูเพชร)
ผู้อำนวยการกองช่าง

- ตรวจ

(นางสิวรัตน์ ตันเพงศ์เจริญ)
ปลัดเทศบาลตำบลศรีสุนทร

- อนุมัติ

(นายวรวุฒิ ทรงยศ)
นายกเทศมนตรีตำบลศรีสุนทร

โครงการ	- โครงการก่อสร้างอ่างเก็บน้ำคลองช้างพ่อน้อย หมู่ที่ 4 ตำบลเทพกระษัตรี อำเภอถลาง จังหวัดภูเก็ต	
ที่	รายการ	จำนวน

ผังบริเวณโครงการ
(รูปแบบรายละเอียดโครงการ)
แสดงที่ตั้งโครงการ
ขนาดกว้าง 5.00 เมตร
ยาว 223.00 เมตร
ขนาดกว้าง 0.40 เมตร
ลึกเฉลี่ย 0.50 เมตร
ขนาดกว้าง 5.00 เมตร
ยาว 440.00 เมตร
ขนาดกว้าง 0.40 เมตร
ลึกเฉลี่ย 0.50 เมตร
ขนาดกว้าง 5.00 เมตร
ยาว 1,115.00 เมตร
ขนาดกว้าง 0.40 เมตร
ลึกเฉลี่ย 0.50 เมตร
ขนาดกว้าง 5.00 เมตร
ยาว 223

ชื่อโครงการ
โครงการ
ที่
รายการ
วันที่
บันทึก
ตำแหน่ง
ชื่อ-สกุล
ผู้ตรวจสอบ
ผู้ควบคุมงาน
ผู้ออกแบบ
ผู้รับจ้าง
ผู้ว่าจ้าง
ชื่อ-สกุล
ตำแหน่ง
ผู้ว่าจ้าง
ผู้รับจ้าง
ผู้ออกแบบ
ผู้ควบคุมงาน
ผู้ตรวจสอบ
แผ่นที่
8
ถนนคอนกรีตเสริมเหล็ก
(รหัสทรัพย์สิน ถนนคสล.)
รายละเอียดโครงการ
ถนนคอนกรีตเสริมเหล็ก คสล. หนาเฉลี่ย 0.15 เมตร ผิวจราจรกว้าง
รวม 223.00 เมตร หรือมีพื้นที่ไม่น้อยกว่า 1,115.00 ตารางเมตร
รวม 440.00 เมตร
1. ก่อสร้างถนน คสล. หนาเฉลี่ย 0.15 เมตร กว้าง 5.00 เมตร
2. ก่อสร้างไหล่ทางลูกรังข้างละ 0.40 เมตร ลึกเฉลี่ย 0.50 เมตร
ถนนคอนกรีตเสริมเหล็ก คสล. หนาเฉลี่ย 0.15 เมตร ผิวจราจรกว้าง 5.00 เมตร
ความยาวรวม 223.00 เมตร หรือมีพื้นที่ไม่น้อยกว่า 1,115.00 ตารางเมตร
STA. 0 + 000 จุดเริ่มต้นก่อสร้างถนน คสล. หนาเฉลี่ย 0.15 เมตร กว้าง 5.00 ม.
ความยาวรวม 223.00 เมตร หรือมีพื้นที่ไม่น้อยกว่า 1,115 ตารางเมตร
STA. 0 + 223 จุดสิ้นสุดก่อสร้างถนน คสล. หนาเฉลี่ย 0.15 เมตร กว้าง 5.00 ม.
ความยาวรวม 223.00 เมตร หรือมีพื้นที่ไม่น้อยกว่า 1,115.00 ตารางเมตร
ขอบข้างถนน
ขอบข้างถนน
ขอบข้างถนน

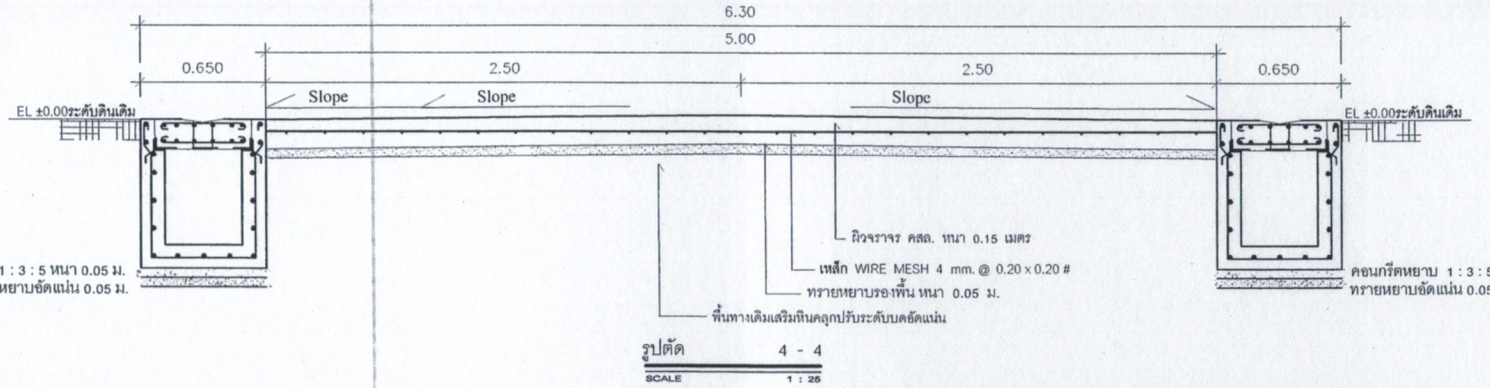

รูปตัด 4 - 4
SCALE 1 : 25

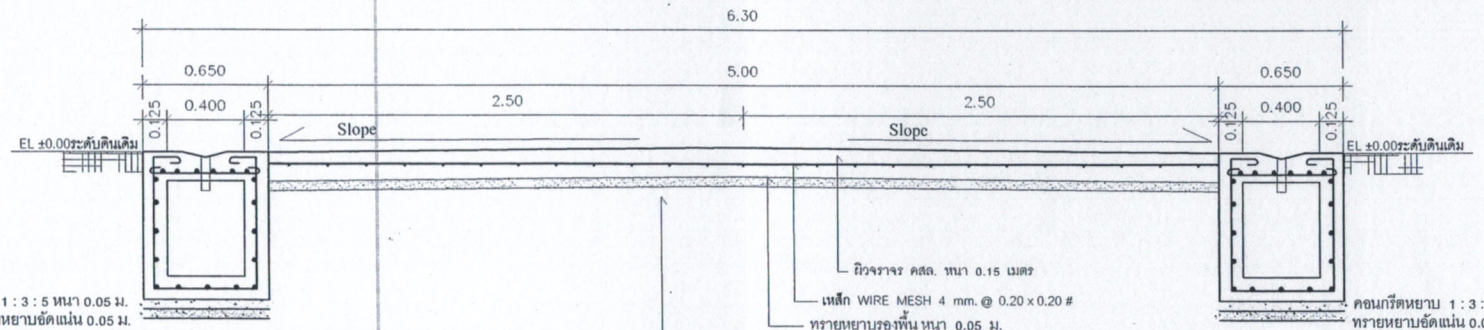

รูปตัด 3 - 3
SCALE 1 : 25

ลำเนาถูกต้อง

(นายประพิษ หนูเพชร)
ผู้อำนวยการกองช่าง

เทศบาลตำบลศรีสุทธ จังหวัดภูเก็ต

โครงการ

- โครงการก่อสร้างถนน คสล. พร้อมคูระบายน้ำ คสล.ซอยซีเลี้ยว 2 หมู่ที่ 4 ตำบลศรีสุนทร อำเภอถลาง จังหวัดภูเก็ต

บันทึก

ที่	รายการ	วันที่

- สำรวจ

(นางสาวเหล็กษณ์ โกยโกไดสรรค์)
นายช่างโยธาชำนาญงาน

(นางสาวอรวรรณ แซ่ซอ)
ผู้ช่วยนายช่างโยธา

- ออกแบบ

(นายคุณณัฐ บัวแก้ว)
วิศวกรโยธาปฏิบัติการ

- เขียนแบบ

(นายเติมศักดิ์ จักโอ)
หัวหน้าฝ่ายการโยธา

- ตรวจ

(นายประพิษ หนูเพชร)
ผู้อำนวยการกองช่าง

- ตรวจ

(นางสาวศุภนันท์ ภู่ทองศรี)
ปลัดเทศบาลตำบลศรีสุนทร

- อนุมัติ

(นายวรวุฒิ ทรงยศ)
นายกเทศมนตรีตำบลศรีสุนทร

แผ่นที่ 9

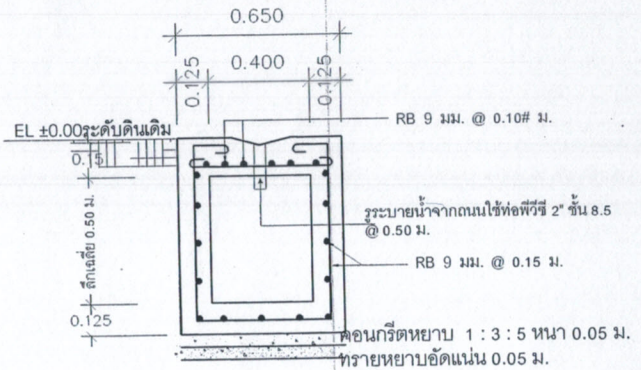

ขยาย 2,3,4 คูระบายน้ำ

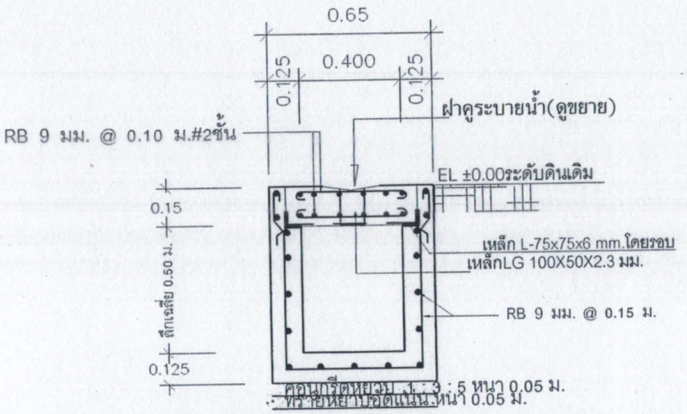

ขยาย 2,3,4 คูระบายน้ำ

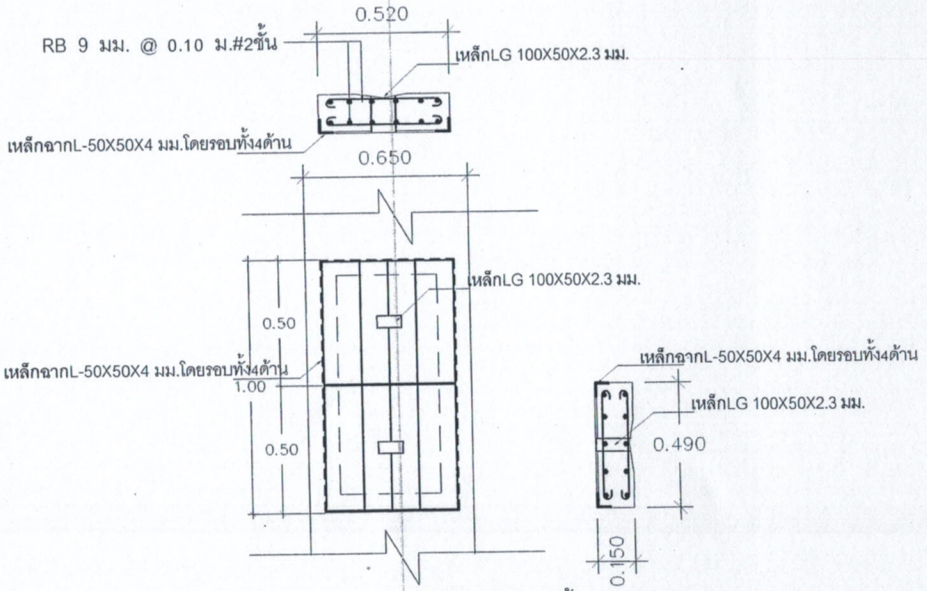

ขยายฝาคูระบายน้ำ

SCALE 1 : -

หมายเหตุ

- งานเหล็กรูปพรรณ รอยเชื่อมให้เชื่อมตลอดแนวรอยต่อ และทาสีกันสนิมอย่างน้อย 2 ครั้ง
- ระยะฝาคูระบายน้ำ อาจเปลี่ยนแปลงได้ตามความเหมาะสม ขึ้นอยู่กับสถานที่ก่อสร้างจริง โดยความเห็นชอบของผู้ควบคุมงาน
- ฝาคูระบายน้ำให้ผู้รับจ้างเชื่อมติดกับบ่าเหล็กฉากทุกฝา

สำเนาถูกต้อง

(นายประพิษ หนูเพชร)
ผู้อำนวยการกองช่าง

เทศบาลตำบลศรีสุนทร
จังหวัดภูเก็ต

โครงการ

- โครงการก่อสร้างถนน คสล. พร้อมคูระบายน้ำ คสล.ซอยซีเลื้อย 2 หมู่ที่ 4 ตำบลศรีสุนทร อำเภอถลาง จังหวัดภูเก็ต

บันทึก

ที่	รายการ	วันที่

- สำรวจ

(นางสาวนพลักษณ์ โกยโกไคสวรรค์)
นายช่างโยธาอาวุโส

(นางสาวอรวรรณ แซ่ขอ)
ผู้ช่วยนายช่างโยธา

- ออกแบบ

(นายคุกณัฐ บัวแก้ว)
วิศวกรโยธาปฏิบัติการ

- เขียนแบบ

(นายเติมศักดิ์ รักโอ)
หัวหน้าฝ่ายการโยธา

- ตรวจ

(นายประพิษ หนูเพชร)
ผู้อำนวยการกองช่าง

- ตรวจ

(นางสิวรัตน์ ตันพงศ์วรัญ)
ปลัดเทศบาลตำบลศรีสุนทร

- อนุมัติ

(นายวรวุฒิ ทรงยศ)
นายกเทศมนตรีตำบลศรีสุนทร

แผ่นที่	10

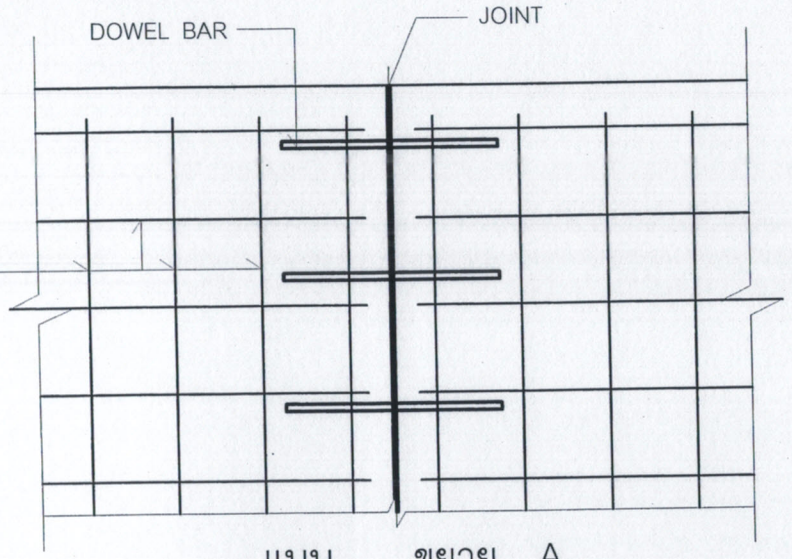

แบบ ขยาย A.
scale 1 : 50

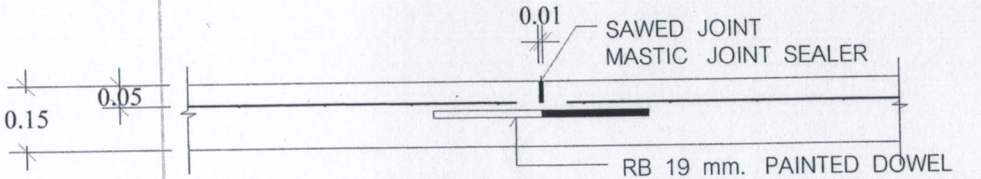

DETAIL OF CONTRACTION JOINT
scale 1 : 50

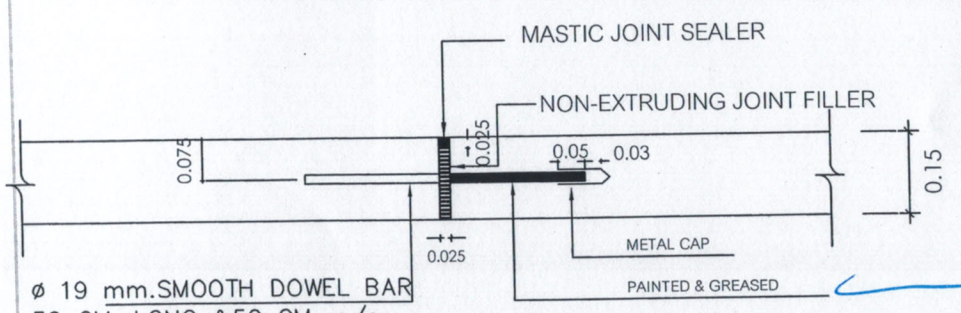

DETAIL OF EXPENTION JOINT
SCALE 1:20

สำเนาถูกต้อง
(นายประพิษ หนูเพชร)
ผู้อำนวยการกองช่าง

เทศบาลตำบลศรีสุนทร
จังหวัดภูเก็ต

โครงการ

- โครงการก่อสร้างถนน คสล. พร้อมคูระบายน้ำ คสล.ซอยชีเลี้ยย 2 หมู่ที่ 4 ตำบลศรีสุนทร อำเภอถลาง จังหวัดภูเก็ต

บันทึก

ที่	รายการ	วันที่

- สำรวจ
(นางสาวเสาวลักษณ์ โกยโกไคสวรรค์)
นายช่างโยธาชำนาญงาน
(นางสาวอรวรรณ แซ่ขอ)
ผู้ช่วยนายช่างโยธา

- ออกแบบ
(นายคุณณัฐ บัวแก้ว)
วิศวกรโยธาปฏิบัติการ

- เขียนแบบ
(นายเด่นภัคดี รักใจ)
หัวหน้าฝ่ายการโยธา

- ตรวจ
(นายประพิษ หนูเพชร)
ผู้อำนวยการกองช่าง

- ตรวจ
(นางสิริรัตน์ ศันสนีย์กิจ)
ปลัดเทศบาลตำบลศรีสุนทร

- อนุมัติ
(นายวรุณ หงษกุล)
นายกเทศมนตรีตำบลศรีสุนทร

แผ่นที่ 11

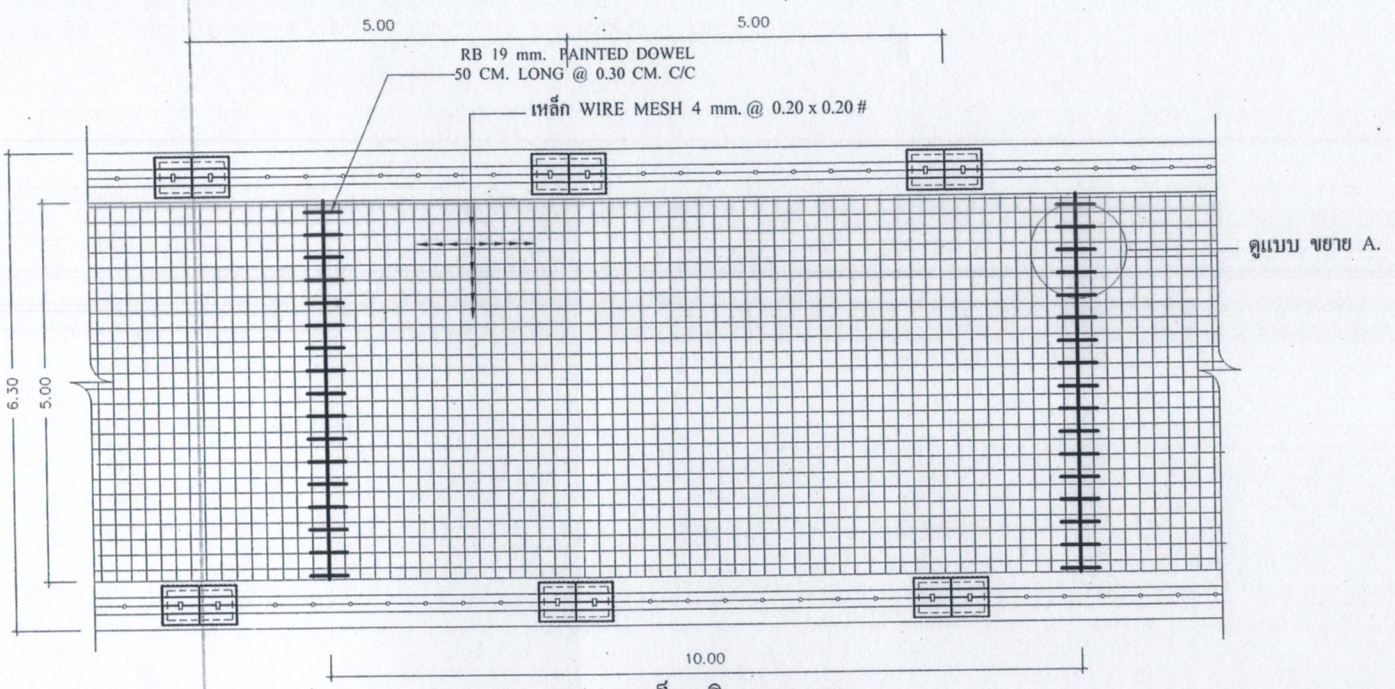

ขยาย1 เหล็กเสริมถนน คสล.

SCALE 1 : 75

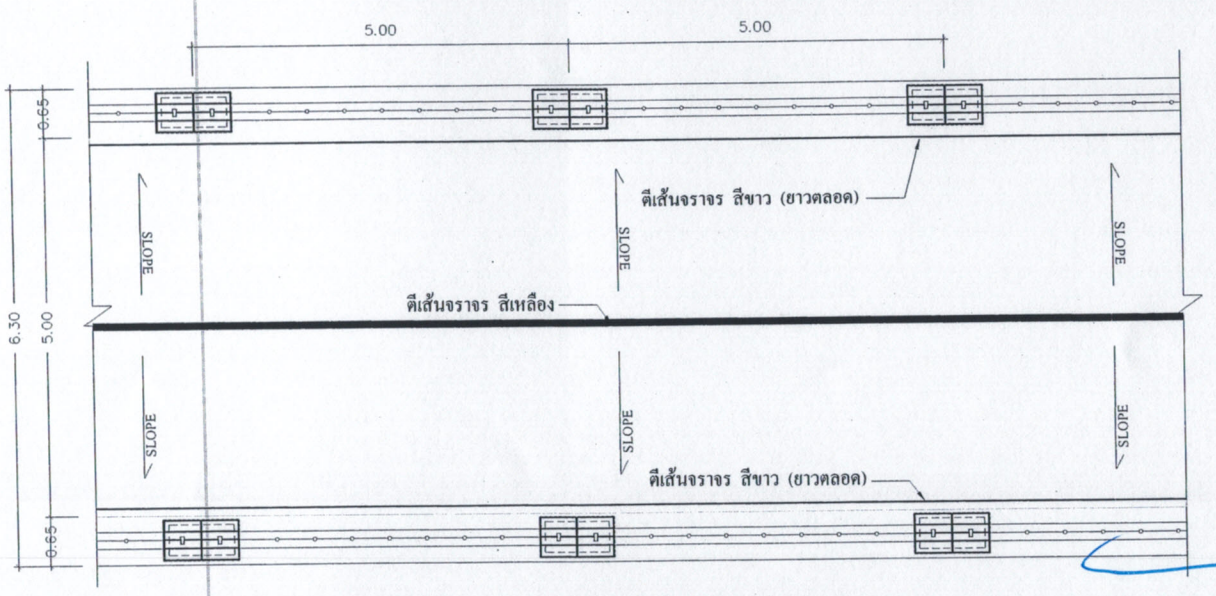

ขยาย1 เหล็กเสริมถนน คสล.

SCALE 1 : 75

สำเนาถูกต้อง

(นายประพิษ หนูเพชร)
ผู้อำนวยการกองช่าง

เทศบาลตำบลศรีสุนทร จังหวัดภูเก็ต

โครงการ

- โครงการก่อสร้างถนน คสล. พร้อมคูระบายน้ำ คสล.ซอยซีเลื้อย 2 หมู่ที่ 4 ตำบลศรีสุนทร อำเภอถลาง จังหวัดภูเก็ต

บันทึก

ที่	รายการ	วันที่

- สำรวจ

(นางสาวนพลักษณ์ โกยโกไคสวรรค์)
นายช่างโยธาอาวุโส

(นางสาวอรวรรณ แซ่ขอ)
ผู้ช่วยนายช่างโยธา

- ออกแบบ

(นายคุภณัฐ บัวแก้ว)
วิศวกรโยธาปฏิบัติการ

- เขียนแบบ

(นายเล่มศักดิ์ รักโอ)
หัวหน้าฝ่ายการโยธา

- ตรวจ

(นายประพิษ หนูเพชร)
ผู้อำนวยการกองช่าง

- ตรวจ

(นางสิวรักษ์ ตันพงศ์ศรีกิจ)
ปลัดเทศบาลตำบลศรีสุนทร

- อนุมัติ

(นายวรวุฒิ ทรงยศ)
นายกเทศมนตรีตำบลศรีสุนทร

แผ่นที่ 12

แบบป้ายมาตรฐานสำหรับโครงการของเทศบาลตำบลศรีสุนทร

โครงการก่อสร้างของ เทศบาลศรีสุนทร

ชื่อโครงการ.....

ปริมาณงาน.....

งบประมาณประจำปี.....

งบประมาณค่าก่อสร้างได้จาก.....เงินรายได้ของเทศบาล.. .....

รับประกันความชำรุดบกพร่อง 2 ปี

เริ่มต้นตั้งแต่ วันที่.....เดือน.....พ.ศ.....

ถึง วันที่.....เดือน.....พ.ศ.....

1. เสา พื้นป้ายทาสีเขียวทั้ง 2 ด้าน ใช้สีน้ำมันก่อนทาสีจริงให้ทาสีกันสนิมก่อน 2 ครั้ง
2. ตัวหนังสือสีขาว
3. ขนาดตัวหนังสือกำหนดตามความเหมาะสมข้อความตามแบบที่กำหนดข้างบน
4. แผ่นเหล็กขนาดกว้าง 1.20 เมตร ยาว 2.40 เมตร
5. จุดก่อสร้างป้ายกำหนดตามความเหมาะสม

สำเนาถูกต้อง

(นายประพิษ หนูเพชร)
ผู้อำนวยการกองช่าง

เทศบาลตำบลศรีสุนทร จังหวัดภูเก็ต

โครงการ

- โครงการก่อสร้างถนน คสล. พร้อมคูระบายน้ำ คสล.ซอยซีเลื้อย 2 หมู่ที่ 4 ตำบลศรีสุนทร อำเภอถลาง จังหวัดภูเก็ต

บันทึก

ที่	รายการ	วันที่

- สำรวจ

(นางสาวนพลักษณ์ โกยโกไคสวรรค์)
นายช่างโยธาอาวุโส

(นางสาวอรวรรณ แซ่ขอ)
ผู้ช่วยนายช่างโยธา

- ออกแบบ

(นายคุกณัฐ บัวแก้ว)
วิศวกรโยธาปฏิบัติการ

- เขียนแบบ

(นายเติมศักดิ์ รักโอ)
หัวหน้าฝ่ายการโยธา

- ตรวจ

(นายประพิษ หนูเพชร)
ผู้อำนวยการกองช่าง

- ตรวจ

(นางติวรัตน์ ตันพงศ์เจริญ)
ปลัดเทศบาลตำบลศรีสุนทร

- อนุมัติ

(นายวรวุฒิ ทรงยศ)
นายกเทศมนตรีตำบลศรีสุนทร

แผ่นที่	13

แบบป้ายชั่วคราว

เทศบาลตำบลศรีสุนทร

99 หมู่ 8 ตำบลศรีสุนทร อำเภอถลาง จังหวัดภูเก็ต โทร. 076 - 617803-4

โครงการ.....

ปริมาณงาน.....

ผู้รับจ้าง.....

วันเริ่มสัญญา.....วันสิ้นสุดสัญญา.....

วงเงินงบประมาณ.....

ราคากลาง.....

วงเงินค่าก่อสร้างตามที่ได้ลงนามในสัญญาจ้าง.....

ผู้ควบคุมงาน.....กรรมการตรวจการจ้าง. 1.....

1.....

2.....

2.....

3.....

4.....

5.....

วัสดุที่ใช้ทำแผ่นป้ายใช้เหล็ก หรือไม้อัด ขนาดกว้าง 1.20 เมตร ยาว 2.40 เมตร

สำเนาถูกต้อง

(นายประพิษ หนูเพชร)
ผู้อำนวยการกองช่าง

จังหวัดภูเก็ต

โครงการ

- โครงการก่อสร้างถนน คสล. พร้อมคูระบายน้ำ คสล.ซอยซีเลี้ยย 2 หมู่ที่ 4 ตำบลศรีสุนทร อำเภอถลาง จังหวัดภูเก็ต

บันทึก

ที่	รายการ	วันที่

- สำรวจ

(นางสาวนพลักษณ์ โกยโกไคสวรรค์)
นายช่างโยธาอาวุโส

(นางสาวอรวรรณ แซ่ขอ)
ผู้ช่วยนายช่างโยธา

- ออกแบบ

(นายศุภณัฐ บัวแก้ว)
วิศวกรโยธาปฏิบัติการ

- เขียนแบบ

(นายเกิมศักดิ์ รักโอ)
หัวหน้าฝ่ายการโยธา

- ตรวจ

(นายประพิษ หนูเพชร)
ผู้อำนวยการกองช่าง

- ตรวจ

(นางกิ่วรัตน์ กันยงค์ศรีญ)
ปลัดเทศบาลตำบลศรีสุนทร

- อนุมัติ

(นายวรุฒิ ทรงยศ)
นายกเทศมนตรีตำบลศรีสุนทร

แผ่นที่	14